"ՀԱՄԱՁԱՅՆԵՑՎԱԾ Է"
ԱՐԱՔՍ ՀԱՄԱՅՆՔԻ ՂԵԿԱՎԱՐ

______ Դ. ՂԱԶԱՐՅԱՆ

«____» ___________202 թ.

<<ԱՐՏ ՆԱԽԱԳԻԾ>> ՍՊԸ

ՀՀ ԱՐՄԱՎԻՐԻ ՄԱՐԶ ԱՐԱՔՍ ՀԱՄԱՅՆՔԻ ԽՈՐՈՆՔ ԳՅՈՒՂԻ ՄԱՆԿԱՊԱՐՏԵԶԻ ԲԱԿԻ ԲԱՐԵԿԱՐԳՄԱՆ ՆԱԽԱԳԻԾ

ԱՐՄԱՎԻՐԻ ՄԱՐԶ, ԱՐԱՔՍ ՀԱՄԱՅՆՔ, ԽՈՐՈՆՔ
ԳՅՈՒՂ Մ. ԽՈՐԵՆԱՑՈՒ ՓՈՂՈՑ 2

ԱՇԽԱՏԱՆՔԱՅԻՆ ՆԱԽԱԳԻԾ

ՊԱՏՎԻՐԱՏՈՒ՝ .... ԱՐԱՔՍ ՀԱՄԱՅՆՔԱՊԵՏԱՐԱՆ

ՆԱԽ. ԳԼԽ. ՃԱՐՏ՝ .... Ա. ՀԱՅՐԱՊԵՏՅԱՆ

ՏՆՕՐԵՆ՝ .... Ա. ՀԱՅՐԱՊԵՏՅԱՆ

2026թ.

PM38-7F2E-4F11-688E

Ձև N 1-2

Փաստաթղթի վավերականության ստուգումն ու էլեկտրոնային բնօրինակի ներբեռնումը հնարավոր է իրականացնել https://verify.e-gov.am կայքում:

ՀԱՅԱՍՏԱՆԻ ՀԱՆՐԱՊԵՏՈՒԹՅՈՒՆ
ԱՐՄԱՎԻՐԻ ՄԱՐԶ
ԱՐԱՔՍ ՀԱՄԱՅՆՔ
ՆԱԽԱԳԾՄԱՆ ԹՈՒՅԼՏՎՈՒԹՅՈՒՆ
(ՃԱՐՏԱՐԱՊԵՏԱՀԱՏԱԿԱԳԾԱՅԻՆ ԱՌԱՋԱԴՐԱՆՔ)

N ՆԹ-1026-26 **04.02.2026թ.**

Օբյեկտ **Կառուցում, ՀՀ Արմավիրի մարզի Արաքս համայնքի Խորոնք գյուղի մանկապարտեզի բակի բարեկարգում,**

(օբյեկտի անվանումը, կառուցում, վերակառուցում, ուժեղացում վերականգնում, գործառնական նշանակության փոփոխություն)

ՀՀ Արմավիրի մարզի Արաքս համայնքի Խորոնք գյուղի մանկապարտեզի բակի բարեկարգում 0,3562

(համիրճ բնորոշումը, հզորությունը)

ռիսկայնության աստիճանը՝ III նախագծային փաստաթղթերի մշակման համար։

(ռիսկայնության աստիճանը (կատեգորիան) նախագծման փուլերը և այլն)

Գտնվելու վայրը **Մարզ՝ Արմավիր, համայնք՝ Արաքս գյուղ Խորոնք Մ. Խորենացու փողոց 2, 04-050-0041-0015**

(մարզի, համայնքի, փողոցի անվանումները, շենքի համարը, հողամասի ծածկագիրը)

Կառուցապատող **ՀՀ ԱՐՄԱՎԻՐԻ ՄԱՐԶԻ ԱՐԱՔՍ ՀԱՄԱՅՆՔ / 04440435 /**

(կազմակերպության անվանումը, գտնվելու վայրը, ֆիզիկական անձի անունը, ազգանունը, բնակության վայրը, հեռախոսահամարը, էլեկտրոնային հասցեն)

Առաջադրանքի տրամադրման հիմքը՝ **ԱՆՇԱՐԺ ԳՈՒՅՔԻ ՆԿԱՏՄԱՄԲ ԻՐԱՎՈՒՆՔՆԵՐԻ ՊԵՏԱԿԱՆ ԳՐԱՆՑՄԱՆ ՎԿԱՅԱԿԱՆ՝ ՍԵՓԱԿԱՆՈՒԹՅՈՒՆ ՀՀ ԱՐՄԱՎԻՐԻ ՄԱՐԶԻ ԱՐԱՔՍ ՀԱՄԱՅՆՔ 07082025-04-0011**

(կառուցապատման նպատակով ՀՀ օրենսդրությամբ սահմանված կարգով հողամասի տրամադրման, անշարժ գույքի փոփոխման իրավունքը հավաստող անհրաժեշտ փաստաթղթերը)

Առաջադրանքի գործողության ժամկետը **մինչև 04.02.2027թ.**

(N 1 հավելվածի 32-րդ կետին համապատասխան)

ՆԱԽԱԳԾՎՈՂ ՀՈՂԱՄԱՍԻ ԲՆՈՒԹԱԳԻՐԸ

(աստղանիշով (*) նշված դրույթների գրաֆիկական արտացոլումը տրամադրվում է կից ներկայացվող ամփոփ սխեմայով՝ Մ 1:500)

1. Հողամասը գտնվում է — Հասարակական կառուցապատման բնակավայրերի

(հողամասի դիրքը քաղաքաշինական միջավայրում, դրա նպատակային և գործառնական նշանակությունը)

2. (*) Հողամասի չափսերը — 0.3562

(հողամասի սահմանները՝ կոորդինատային նշահարմամբ, մակերեսը(հա))

3. Հողամասի առկա վիճակը — Կառուցապատված

(ռելիեֆի բնութագիրը, շենքերի (այդ թվում՝ քանդման ենթակա) առկայությունը, (օգտագործումը, նշանակությունը, հարկայնությունը, շինարարական նյութերը և այլն), կանաչապատումը, բարեկարգումը և այլն)

4. (*) Տրանսպորտային պայմանները — Առկա են

(ճանապարհների առկայությունը, երկաթուղային տրանսպորտի մոտեցումները և այլն)

5. (*) Ինժեներական ցանցեր և սարքավորումներ (ջրամատակարարման, կոյուղու, գազամատակարարման, տաք ջրի մատակարարման, էլեկտրամատակարարման, էլեկտրոնային հաղորդակցության համակարգեր)

(նախագծվող հողամասով կամ կից տարածքով անցնող ինժեներական ենթակառուցվածքները, այդ թվում՝ ստորգետնյա)

6. (*) Կից հողամասեր — Հարակից

(կից հողօգտագործումների անվանումը և դրանց սահմանները՝ համաձայն ներկայացված սխեմայի)

7. Բնության հատուկ պահպանվող և (կամ) պատմամշակութային հուշարձանների տարածքներ (պահպանական գոտիներ)

(հուշարձանի անվանումը)

8. (*) Հատակագծային սահմանափակումներ

(տեղանքում գործող արտադրական, պաշտպանվող օբյեկտների, ինժեներատրանսպորտային ենթակառուցվածքների և այլ օբյեկտների նկատմամբ սահմանափակումները, այդ թվում՝ սերվիտուտները)

ՆԱԽԱԳԾԱՅԻՆ ՊԱՀԱՆՋՆԵՐԸ

(աստղանիշով (*) նշված դրույթների գրաֆիկական արտացոլումը տրամադրվում է կից ներկայացվող ամփոփ սխեմայով՝ Մ 1:500)

9. Ճարտարապետահատակագծային պահանջներ

Նախագծել ՀՀ Արմավիրի մարզի Արաքս համայնքի Խորոնք գյուղի մանկապարտեզի բակի բարեկարգում

(ելնելով Հայաստանի Հանրապետության օրենսդրության և նորմատիվատեխնիկական փաստաթղթերի պահանջներից, տվյալ քաղաքաշինական ծրագրային փաստաթղթերի դրույթներից կամ դրանց բացակայության դեպքում կազմավորված (կազմավորվող) քաղաքաշինական միջավայրի պայմաններից, առաջարկություններ ճակատների ձևավորման, տանիքների, արտաքին դռների, պատուհանների համամասնությունների և գունային լուծումների վերաբերյալ)

9.1.(*) օբյեկտի հեռավորությունը կարմիր գծից (մետր)

9.2.(*) հեռավորությունը հարևան հողակտորներից (օբյեկտներից) (մետր)

Հարակից

9.3.(*) թույլատրելի բարձրությունը (մետր)

սահմանային հարկայնության բարձրությունը գերազանցող շենքերի և շինությունների նախագծման դեպքում ՀՀՇՆ II-6.-2006 «Սեյսմակայուն շինարարություն. Նախագծման նորմեր» շինարարական նորմերով սահմանված պահանջների ապահովման (հատուկ հաշվարկային մեթոդներ, սեյսմակայունության բարձրացման միջոցառումներ և այլն)

9.4. կառուցապատման խտության գործակիցը (կառույցի, (կառույցների) ընդհանուր մակերեսի հարաբերությունը հողամասի մակերեսին)

0,17

9.5. կառուցապատման տոկոսը (կառուցապատվող (անջրանցիկ) տարածքի հարաբերությունը հողամասի տարածքին՝ տոկոսներով) (%)

17,8%

9.6 կանաչապատման տոկոսը (կանաչապատ տարածքի հարաբերությունը հողամասի մակերեսին՝ տոկոսներով՝ (%))

30%

9.7 այլ պահանջներ

10. Հողամասում գտնվող շենքերի ու շինությունների քանդման կամ տեղափոխման (ապամոնտաժման) պայմանները և աշխատանքների հերթականությունը

11. Ստորգետնյա, կիսանկուղի և առաջին հարկերի տարածքների օգտագործման պայմանները

12. (*) Ինժեներական ցանցեր և սարքավորումներ

12.1 (*) ջրամատակարարում կոյուղի, տաք ջրի մատակարարում

(համաձայն մատակարարող կազմակերպության տեխնիկական պայմանների)

12.2 (*) Էլեկտրամատակարարում

<<ՀԷՑ>> ՓԲԸ

(համաձայն մատակարարող կազմակերպության տեխնիկական պայմանների)

12.3. (*) գազամա
12.4. (*) Էլեկտրոնա
հաղորդակցությու
կոյուղու (ներառյա
տեղադիրքը
12.5. թույլ հոսանք
12.6. աղբահանու
13. Տարածքի ինժ
նախապատրաստ
14. Բարեկարգու
15. Շինարարակ
16. Պաշտպանակ
17. Հակահրդեհա
պահանջներներ
18. Հաշմանդամ
բնակչության սա
խմբերի պաշտպա
միջոցառումներ
19. Շրջակա միջ
պահպանում
20. Շինարարու
կազմակերպու
21. Առաջադրա
ժամկետը և նա
փուլերը
22. Նախագծա
փաստաթղթեր
փորձաքննությ
ներկայացվող
23. Միջանկյա
24. Հասարակ
քննարկումնե
25. Համաձայ
Մասնագիտա
եզրակացությ
26. Փոստայի
պահարաննե
27. Քաղաքա
կանոնադրու
լրացուցիչ պ

12.3. (*) գազամատակարարում	(համաձայն մատակարարող կազմակերպության տեխնիկական պայմանների)
12.4. (*) Էլեկտրոնային հաղորդակցություն մալուխատար կոյուղու (ներառյալ դիտահորը) տեղադիրքը	(համաձայն N 1 հավելվածի 57-րդ կետի 2-րդ ենթակետով սահմանված նկարագրային տվյալների)
12.5. թույլ հոսանքներ	
12.6. աղբահանություն	Ներհամայնքային
13. Տարածքի ինժեներական նախապատրաստում	Բարեկարգում (ռելիեֆի կազմակերպման, ջրահեռացման, ինժեներական պաշտպանության միջոցառումները)
14. Բարեկարգում	(լանդշաֆտային պլանավորման վերաբերյալ պահանջները, կանաչապատում, ճարտարապետական փոքր ձևեր, ցանկապատում, գովազդ և այլն)
15. Շինարարական նյութեր	Քար,Խճաքար,ավազ (շինարարական նյութերի օգտագործման առաջարկությունները տանիքների, ճակատների լուծումների, արտաքին դռների, պատուհանների վերաբերյալ)
16. Պաշտպանական կառույցներ	ըստ կարգի (արտակարգ իրավիճակներում մարդկանց և օբյեկտների պաշտպանության միջոցառումները)
17. Հակահրդեհային պահանջներներ	ըստ պահանջվող Նորմերի (հակահրդեհային անվտանգության ապահովման միջոցառումները)
18. Հաշմանդամների և բնակչության սակավաշարժ խմբերի պաշտպանության միջոցառումներ	ըստ պահանջվող նորմերի
19. Շրջակա միջավայրի պահպանում	ըստ պահանջվող նորմերի (շրջակա միջավայրը վնասակար ազդեցությունից բացառելու միջոցառումները)
20. Շինարարության կազմակերպում	ըստ կարգի (առաջարկություններ շինարարության հետ կապված անբարենպաստ ազդեցության բացառման, քաղաքային տնտեսության և տրանսպորտի անխափան աշխատանքի ապահովման վերաբերյալ)
21. Առաջադրանքի գործողության ժամկետը և նախագծի մշակման փուլերը	մինչև 04.02.2027թ., (նշվում են առաջադրանքի գործողության ժամկետը և նախագծի մշակման փուլերը)

Լ Ր Ա Ց Ո Ւ Ց Ի Չ   Պ Ա Յ Մ Ա Ն Ն Ե Ր Ը

22. Նախագծային փաստաթղթերի փորձաքննությանը ներկայացվող պահանջներ	Պարզ փորձաքննություն (Հայաստանի Հանրապետության օրենսդրությամբ սահմանված փորձաքննության տեսակը կամ նախագծողի երաշխավորագիրը՝ հղում կատարելով համապատասխան իրավական ակտին)
23. Միջանկյալ համաձայնեցում	(իրավասու մարմնի կամ Հայաստանի Հանրապետության օրենսդրությամբ նախատեսված դեպքերում շահագրգիռ մարմինների հետ էսքիզային նախագծի նախնական համաձայնեցում, նշվում է նաև առաջադրանքի փոփոխման հնարավորությունը՝ N 1 հավելվածի 87-րդ կետով նախատեսված դեպքում)
24. Հասարակական քննարկումներ	(Հայաստանի Հանրապետության օրենսդրությամբ սահմանված դեպքում և կարգով)
25. Համաձայնեցումների կամ Մասնագիտական եզրակացությունների ստացում	(նշվում են տվյալ օբյեկտի համաձայնեցման օրենքով սահմանված պահանջները՝ հուշարձանների ու բնության պահպանության և այլ լիազորված մարմինների հետ, ինչպես նաև N 1 հավելվածի 56-րդ կետով սահմանված դեպքերում՝ ինժեներական ենթակառուցվածքի սեփականատիրոջ (օգտագործողի) հետ)
26. Փոստային բաժանորդային պահարանների տեղադրում	(նշվում են տվյալ օբյեկտի համաձայնեցման օրենքով սահմանված պահանջները՝ հուշարձանների ու բնության պահպանության և այլ լիազորված մարմինների հետ, ինչպես նաև N 1 հավելվածի 56-րդ կետով սահմանված դեպքերում՝ ինժեներական ենթակառուցվածքի սեփականատիրոջ (օգտագործողի) հետ)
27. Քաղաքաշինական կանոնադրությամբ ամրագրված լրացուցիչ պայմաններ	

28. Այլ պայմաններ

ՀԱՅԱՍՏԱՆԻ ՀԱՆՐԱՊԵՏՈՒԹՅԱՆ ԱՐԱՔՍ ՀԱՄԱՅՆՔԻ ՂԵԿԱՎԱՐ՝

ՂԱԶԱՐ ՂԱԶԱՐՅԱՆ

(ստորագրությամբ, անունը, ազգանունը)

ՀԱՅԱՍՏԱՆԻ ՀԱՆՐԱՊԵՏՈՒԹՅՈՒՆ

ՎԿԱՅԱԿԱՆ

ԱՆՇԱՐԺ ԳՈՒՅՔԻ ՆԿԱՏՄԱՄԲ ԻՐԱՎՈՒՆՔՆԵՐԻ
ՊԵՏԱԿԱՆ ԳՐԱՆՑՄԱՆ

Կադաստրի
կոմիտե

Սույն վկայականով հաստատվում է 23 հոկտեմբերի 2025 թվականին գույքի նկատմամբ իրավունքների պետական գրանցման միասնական մատյանում կատարված անշարժ գույքի նկատմամբ իրավունքի պետական գրանցումը հետևյալ տվյալներով.

1. ԳՐԱՆՑՎԱԾ ԻՐԱՎՈՒՆՔԻ ՍՈՒԲՅԵԿՏ(ՆԵՐ)

ՀԱՅԱՍՏԱՆԻ ՀԱՆՐԱՊԵՏՈՒԹՅԱՆ ԱՐՄԱՎԻՐԻ ՄԱՐԶԻ ԱՐԱՔՍ ՀԱՄԱՅՆՔԻ «ԽՈՐՈՆՔԻ ՄՍՈՒՐ-ՄԱՆԿԱՊԱՐՏԵԶ» ՀՈԱԿ

2. ԱՆՇԱՐԺ ԳՈՒՅՔԻ ԳՏՆՎԵԼՈՒ ՎԱՅՐԸ ԵՎ ԱՆՎԱՆՈՒՄԸ

Մարզ Արմավիր, համայնք Արաքս գյուղ Խորոնք Մ. Խորենացու փողոց 2

3. ԳՐԱՆՑՄԱՆ ՀԱՄԱՐ ՀԻՄՔ ՀԱՆԴԻՍԱՑԱԾ ՓԱՍՏԱԹՂԹԵՐԸ

Անհատույց օգտագործման պայմանագիր 15.10.2025թ. հ 6667

4. ՀՈՂԱՄԱՍԻ ԲՆՈՒԹԱԳՐԵՐԸ

Կադաստրային ծածկագիրը՝ 04-050-0041-0015
Մակերեսի չափը (հա)՝ 0.3562
Նպատակային նշանակությունը՝ բնակավայրերի
Գործառնական նշանակությունը կամ հողատեսքը՝ Հասարակական կառուցապատման
Գրանցված իրավունքի տեսակը՝ ԱՆՀԱՏՈՒՅՑ ՕԳՏԱԳՈՐԾՈՒՄ

ՎԿԱՅԱԿԱՆ N 23102025-04-0075, գաղտնաբառ՝ IXZDRYTQQGVU

Փաստաթղթի իսկությունը և վավերականությունը կարող է ստուգվել Կադաստրի կոմիտեի www.e-cadastre.am կայքէջի միջոցով

5. ՇԻՆՈՒԹՅՈՒՆՆԵՐԻ ԲՆՈՒԹԱԳՐԵՐԸ

1) Նպատակային նշանակությունը՝ հասարակական

2) Բնութագրերը ըստ առանձին շինությունների՝

Հ/Հ	Կադաստրային ծածկագիր	Տեսակ	Մակերես	Գրանցված իրավունքի տեսակ
1	04-050-0041-0015-001	Մանկապարտեզ	564.7 քմ	ԱՆՀԱՏՈՒՅՑ ՕԳՏԱԳՈՐԾՈՒՄ
2	04-050-0041-0015-002	Կաթսայատուն	4.6 քմ	ԱՆՀԱՏՈՒՅՑ ՕԳՏԱԳՈՐԾՈՒՄ
3	04-050-0041-0015-003	Լվացքատուն	6.6 քմ	ԱՆՀԱՏՈՒՅՑ ՕԳՏԱԳՈՐԾՈՒՄ
4	04-050-0041-0015-004	ծածկ	37.4 քմ	ԱՆՀԱՏՈՒՅՑ ՕԳՏԱԳՈՐԾՈՒՄ
5	04-050-0041-0015-005	պարիսպ	9 քմ, 18 խ.մ.	ԱՆՀԱՏՈՒՅՑ ՕԳՏԱԳՈՐԾՈՒՄ
6	04-050-0041-0015-006	պարիսպ	13.6 քմ, 5.44 խ.մ.	ԱՆՀԱՏՈՒՅՑ ՕԳՏԱԳՈՐԾՈՒՄ

Լրացուցիչ նշումներ և տեղեկություններ

Ժամկետը՝ անորոշ:

Գրանցումը իրականացնող պաշտոնատար անձի անունը, ազգանունը՝ ԿԱՐԻՆԵ ԱՎԵՏԻՍՅԱՆ

Զբաղեցրած պաշտոնը՝ Անշարժ գույքի գրանցման միասնական ստորաբաժանման անշարժ գույքի գլխավոր ռեգիստր

ՎԿԱՅԱԿԱՆ N 23102025-04-0075, գաղտնաբառ՝ IXZDRYTQQGVU

Փաստաթղթի իսկությունը և վավերականությունը կարող է ստուգվել Կադաստրի կոմիտեի www.e-cadastre.am կայքէջի միջոցով

Կադաստրի կոմիտե

ավունքի տեսակ
ԳՏԱԳՈՐԾՈՒՄ
ԳՏԱԳՈՐԾՈՒՄ
ԳՏԱԳՈՐԾՈՒՄ
ԳՏԱԳՈՐԾՈՒՄ
ԳՏԱԳՈՐԾՈՒՄ
ՏԱԳՈՐԾՈՒՄ

ԻՆԵ

անման

ադաստրի
կոմիտե

ՀԱՅԱՍՏԱՆԻ ՀԱՆՐԱՊԵՏՈՒԹՅԱՆ ՔԱՂԱՔԱՇԻՆՈՒԹՅԱՆ ԿՈՄԻՏԵ

ԼԻՑԵՆԶԻԱ

ՔՊԼ-001130, 1-ին դաս

(սերիան, համարը, դասը)

ՔԱՂԱՔԱՇԻՆԱԿԱՆ ՓԱՍՏԱԹՂԹԵՐԻ ԿԱԶՄՈՒՄ՝ ԲԱՑԱՌՈՒԹՅԱՄԲ ԿՈՆՍՏՐՈՒԿՏՈՐԱԿԱՆ ԵՎ ՃԱՐՏԱՐԱՊԵՏԱԿԱՆ ՄԱՍԵՐԻ

(քաղաքաշինության բնագավառում գործունեության տեսակը)

ՏՐՎԱԾ Է

2024-10-01, «ԱՐՏ ՆԱԽԱԳԻԾ» ՍՊԸ

(լիցենզիան տալու ամսաթիվը, ամիսը, օրը, քաղաքաշինության գործունեության սուբյեկտի անվանումը,

ՀՀ, ԱՐՄԱՎԻՐ, ՄԵԾԱՄՈՐ, ՄԵԾԱՄՈՐ, 1 ԹՂՄ., 1, ԲՆ.23

(գտնվելու վայրը՝ այդ թվում՝ անհատ ձեռնարկատիրոջ դեպքում՝ անունը, ազգանունը և բնակության վայրը)

Գործողության ժամկետը՝ 01.10.2029թ.

(օրը, ամիսը, տարեթիվը)

ՀԱԿԻՉ ՀԱՄԱՐ՝ UG63-29E6-5623-7492

Սույն փաստաթուղթը տրված է բացառապես էլեկտրոնային եղանակով: Փաստաթղթի վավերականության ստուգումն ու էլեկտրոնային բնօրինակի ներբեռնումը հնարավոր է իրականացնել https://verify.e-gov.am Հայաստանի Հանրապետության պաշտոնական փաստաթղթերի վավերականության ստուգման միասնական համակարգի կայքում մուտքագրելով հսկիչ համարը կամ սքանավորելով արագ արձագանքման ծածկագիրը (QR Code):

ՀԱՅԱՍՏԱՆԻ ՀԱՆՐԱՊԵՏՈՒԹՅԱՆ ՔԱՂԱՔԱՇԻՆՈՒԹՅԱՆ ԿՈՄԻՏԵ

ԼԻՑԵՆԶԻԱՅԻ ՆԵՐԴԻՐ

ՔՊՆ-001130-08

«ԱՐՏ ՆԱԽԱԳԻԾ» ՍՊԸ

ՋՐԱՄԱՏԱԿԱՐԱՐՈՒՄ ԵՎ ՋՐԱՀԵՌԱՑՈՒՄ (ՋՐԱՄԱՏԱԿԱՐԱՐՄԱՆ ԵՎ ՋՐԱՀԵՌԱՑՄԱՆ ՆԵՐՔԻՆ ԵՎ ԱՐՏԱՔԻՆ ՑԱՆՑԵՐ, ՀԻԴՐՈՄԵԼՈՐԱՑԻԱ)

25.10.2024թ.

Գործողության ժամկետը՝ 01.10.2029թ.

Ներդիրը վավերական է լիցենզիայի առկայության դեպքում

ՀԱԿԻՉ ՀԱՄԱՐ՝ UG45-99D6-77E5-6119

Սույն փաստաթուղթը տրված է բացառապես էլեկտրոնային եղանակով: Փաստաթղթի վավերականության ստուգումն ու էլեկտրոնային բնօրինակի ներբեռնումը հնարավոր է իրականացնել https://verify.e-gov.am Հայաստանի Հանրապետության պաշտոնական փաստաթղթերի վավերականության ստուգման միասնական համակարգի կայքում մուտքագրելով հսկիչ համարը կամ սքանավորելով արագ արձագանքման ծածկագիրը (QR Code):

Պատասխանատու մասնագետի/ների անձնագրային տվյալներ	հավաստագրի սերիա	հավաստագրի համար	ստանալու օր, ամիս, տարեթիվ
ԳԱՅԱՆԵ ԵՂՈՅԱՆ	Հ	000409	2024-06-07

ՀՍԿԻՉ ՀԱՄԱՐ՝ UG45-99D6-77E5-6119
Սույն փաստաթուղթը տրված է բացառապես էլեկտրոնային եղանակով: Փաստաթղթի վավերականության ստուգումն ու էլեկտրոնային բնօրինակի ներբեռնումը հնարավոր է իրականացնել https://verify.e-gov.am Հայաստանի Հանրապետության պաշտոնական փաստաթղթերի վավերականության ստուգման միասնական համակարգի կայքում մուտքագրելով հսկիչ համարը կամ սքանավորելով արագ արձագանքման ծածկագիրը (QR Code):

ԱՐՏՈՆԱԳԻՐ

ԲԱՐՁՐԱԳՈՒՅՆ ԴԱՍ

ԵՆԹԱԴԱՍ «Ա»

ՃԱՐՏԱՐԱՊԵՏ

ՔԵՓԻԹՅԱՆ ՆՇԱՆ ԳԵՎՈՐԳԻ

Ճարտարապետի մասնագիտական գործունեության իրականացում առանց սահմանափակումների,
բացառությամբ տարածական պլանավորման փաստաթղթերի,
պատմության և մշակույթի անշարժ հուշարձանների վերականգնման,
ամրակայման և օգտագործման նախագծերի մշակման:

ՀԱՅԱՍՏԱՆԻ ՃԱՐՏԱՐԱՊԵՏՆԵՐԻ ՊԱԼԱՏ
ՆԱԽԱԳԱՀ Մ. ՄԻՆԱՍՅԱՆ

ՀՀ ՔԱՂԱՔԱՇԻՆՈՒԹՅԱՆ ԿՈՄԻՏԵԻ
ՆԱԽԱԳԱՀԻ [illegible] ԼԻԱԶՈՐՈՒԹՅՈՒՆՆԵՐԸ
ԿԱՏԱՐՈՂ Ա. [illegible]ԼԱՐՅԱՆ

ՏՐՎԱԾ Է 29.07.2020
ԱՆԺԱՄԿԵՏ

...lly signed by HAYRAPETYAN

«ԱՐՏ ՆԱԽԱԳԻԾ» ՍՊԸ

ՊԵՏ ԼԻՑԵՆԶԻԱ ՔՊԼ- 001130

ԱՇԽԱՏԱՆՔԱՅԻՆ ՆԱԽԱԳԻԾ

ՀՀ ԱՐՄԱՎԻՐԻ ՄԱՐԶ ԱՐԱՔՍ ՀԱՄԱՅՆՔԻ ԽՈՐՈՆՔ ԳՅՈՒՂԻ
ՄԱՆԿԱՊԱՐՏԵԶԻ ԲԱԿԻ ԲԱՐԵԿԱՐԳՄԱՆ ՆԱԽԱԳԻԾ

օբյեկտի անվանումը

հատոր ՃԱՐՏԱՐԱՊԵՏԱՇԻՆԱՐԱՐԱԿԱՆ ՄԱՍ

գիրք 1

ՍՊԸ տնօրեն Ա. ՀԱՅՐԱՊԵՏՅԱՆ

ՆԱԽԱԳԾԻ ԿԱԶՄԸ

N	Անվանումը	Թերթ
1.	ԲԱՑԱՏՐԱԳԻՐ: ՆԱԽԱԳԾԻ ԿԱԶՄԸ	1
2.	ԻՐԱՎԻՃԱԿԱՅԻՆ ՀԱՏԱԿԱԳԻԾ	2
3.	ԳԼԽԱՎՈՐ ՀԱՏԱԿԱԳԻԾ	3
4.	ՀԱՏԱԿԱԳԾԻ ՁԱԽԱԿՈՂՄՅԱՆ ՀԱՏՎԱԾ	4
5.	ՀԱՏԱԿԱԳԾԻ ԱՋԱԿՈՂՄՅԱՆ ՀԱՏՎԱԾ	5
6.	ՀԱՆԳՈՒՅՑՆԵՐ	6
7.	ՏԱՂԱՎԱՐ 1	7
8.	ՏԱՂԱՎԱՐՆԵՐ ˝2˝ , ˝3˝	8
9.	ՏԱՂԱՎԱՐՆԵՐ ˝2˝ , ˝3˝ ՄԱՄՆԱԳԻՐ	9
10.	ՑԱՆԿԱՊԱՏ	10
11.	ՆՍՏԱՐԱՆ	11
12.	ՃԱԿԱՏ ՓՈՂՈՑԻ ԿՈՂՄԻՑ	12
13.	ՃԱԿԱՏ ՀԵՏԵՎԻ ԿՈՂՄԻՑ	13.
14.	ՀԱՐԱՎԱՅԻՆ ՃԱԿԱՏ	14.
15.	ՀՅՈՒՍԻՍԱՅԻՆ ՃԱԿԱՏ	15.
16.	ԾԱՎԱԼՆԵՐ	16.
17.	ԱՇԽԱՏԱՆՔՆԵՐԻ ԿԱԶՄԱԿԵՐՊՈՒՄ	17.
18.	ԱՇԽԱՏԱՆՔՆԵՐԻ ԿԱԶՄԱԿԵՐՊՈՒՄ	18.

ԲԱՑԱՏՐԱԳԻՐ

Արմավիրի մարզի Արաքս համայնքի Խորոնք գյուղում գտնվող մանկապարտեզի բակի բարեկարգման նախագիծը կատարված է համայնքապետարանի կողմից տրված առաջադրանքի հիման վրա:

Նախագծում ներառված հիմնական աշխատանքային գործառույթները հետևյալն են.

1. Նախապատրաստական աշխատանքներ
2. Հենապատի կառուցում
3. Ցանկապատի կառուցում
4. Բետոնե եզրաքարերի շարում
5. Մայթերի սալահատակի պատրաստում
6. Տաղավարների պատրաստում , տեղադրում:
7. Գետնախարսխային մասի երեսապատում
8. Կանաչապատում, ծառերի տնկում
9. Նստարանների , տեղադրում:
10. Խաղահրապարակների պատրաստում
11. Ոռոգման ցանցի պատրաստում

Մայթեզրերը պատրաստվում են բետոնե 8*20 սմ եզրաքարերով , բետոնե հիմքի վրա: Հենապատը պատրաստվում է տուֆաքարով և երեսապատվում է բազալտե սալերով : Տեղադրվող նստարանների , տաղավարների մետաղական տարրերի ներկման գույները պետք է համաձայնեցնել պատվիրատուի հետ: Մայթերը պատրաստվում են բետոնեգունավոր սալիկներով, որոնց տեսակը և գույնը անհրաժեշտ է համաձայնեցնել պատվիրատուի հետ:Հիմնական աշխատանքների իրականացումից հետո անհրաժեշտ է իրականացնել տարածքում գոյացած շին. աղբի հավաքում և տեղափոխում, ինչպես նաև հողային տարածքների հարթեցում:

Կատարվելիք աշխատանքների նկարագրությունը ավելի հանգամանորեն բերված են սույն նախագծի համապատասխան թերթերում:

ՈՐՊԵՍ ՊԱՅՄԱՆԱԿԱՆ 0-ԱԿԱՆ ՆԻՇ ԸՆԴՈՒՆՎԱԾ Է ԳՈՅՈՒԹՅՈՒՆ ՈՒՆԵՑՈՂ ՍԱԼԱՀԱՏԱԿԻ ԵՎ ԵԶՐԱՔԱՐԵՐԻ ՎԵՐԻՆ ՆԻՇԸ

նախագծի անվանումը ՀՀ ԱՐՄԱՎԻՐԻ ՄԱՐԶ ԱՐԱՔՍ ՀԱՄԱՅՆՔԻ ԽՈՐՈՆՔ ԳՅՈՒՂԻ ՄԱՆԿԱՊԱՐՏԵԶԻ ԲԱԿԻ ԲԱՐԵԿԱՐԳՄԱՆ ՆԱԽԱԳԻԾ			օբյեկտի հասցեն ԱՐՄԱՎԻՐԻ ՄԱՐԶ, ԱՐԱՔՍ ՀԱՄԱՅՆՔ, ԽՈՐՈՆՔ ԳՅՈՒՂ Մ. ԽՈՐԵՆԱՑՈՒ ՓՈՂՈՑ 2	
ՄՊԸ ՏՆՕՐԵՆ	Ա. ՀԱՅՐԱՊԵՏՅԱՆ	ԱՐՏ ՆԱԽԱԳԻԾ ՍՊԸ ԼԻՑԵՆԶԻԱ 001130	օբյեկտի անվանումը ՄԱՆԿԱՊԱՐՏԵԶ	մաս ՃՇ
ԳԼԽ. ՃԱՐՏԱՐԱՊԵՏ	Ն. ՔԵՓԻԹՅԱՆ		թերթի անվանումը ԲԱՑԱՏՐԱԳԻՐ	թերթեր / թերթ ՃՉ-1
ՃԱՐՏԱՐԱԳԵՏ	Դ. ԲԱԴԱԼՅԱՆ			

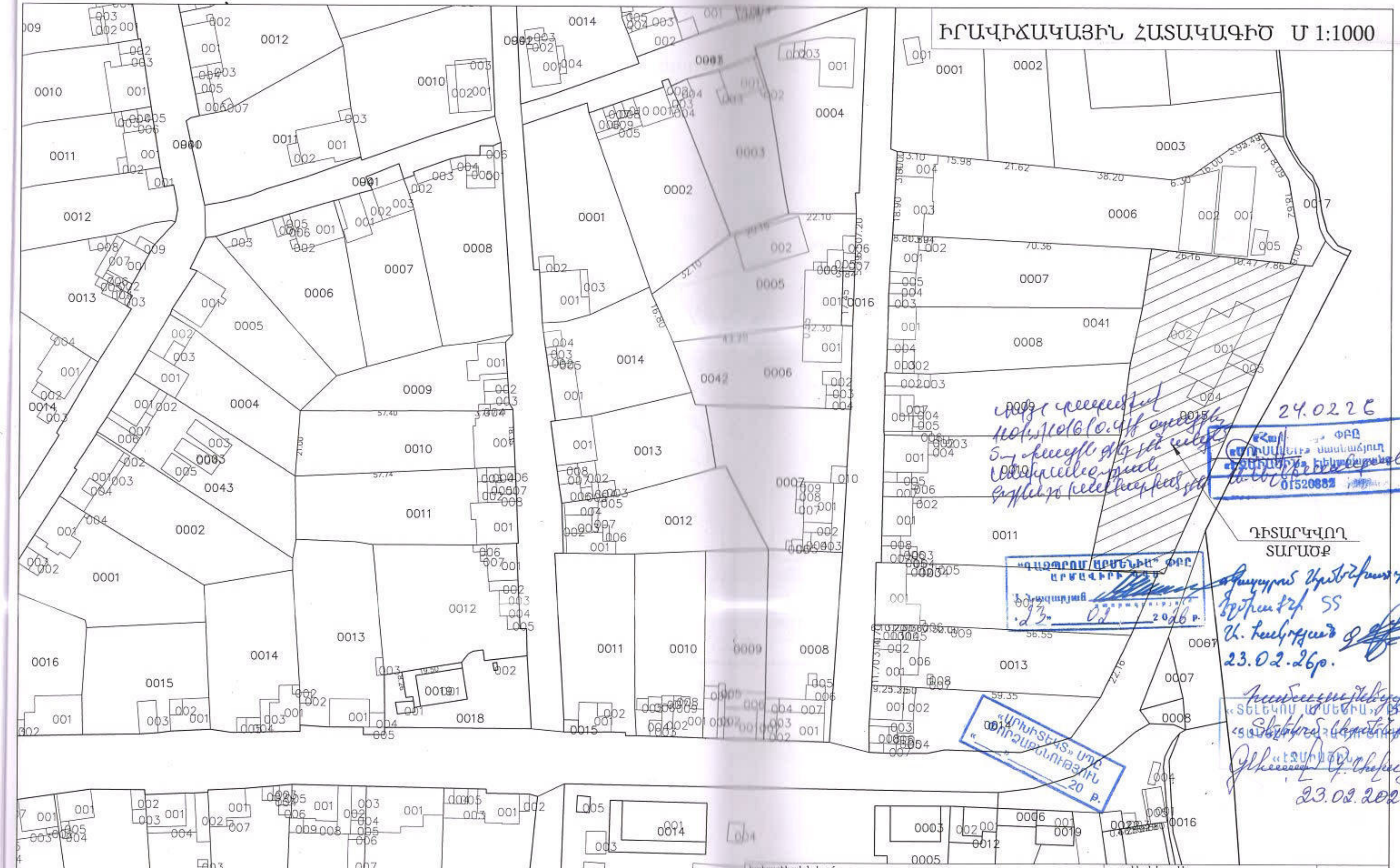

նախագծի անվանումը ՀՀ ԱՐՄԱՎԻՐԻ ՄԱՐԶ ԱՐԱՔՍ ՀԱՄԱՅՆՔԻ ԽՈՐՈՆՔ ԳՅՈՒՂԻ ՄԱՆԿԱՊԱՐՏԵԶԻ ԲԱԿԻ ԲԱՐԵԿԱՐԳՄԱՆ ՆԱԽԱԳԻԾ			օբյեկտի հասցեն ԱՐՄԱՎԻՐԻ ՄԱՐԶ, ԱՐԱՔՍ ՀԱՄԱՅՆՔ, ԽՈՐՈՆՔ ԳՅՈՒՂ Մ. ԽՈՐԵՆԱՑՈՒ ՓՈՂՈՑ 2	
ՍՊԸ ՏՆՕՐԵՆ	Ա. ՀԱՅՐԱՊԵՏՅԱՆ	ԱՐՏ ՆԱԽԱԳԻԾ ՍՊԸ	օբյեկտի անվանումը ՄԱՆԿԱՊԱՐՏԵԶ	մաս ՃՇ
ԳԼԽ. ՃԱՐՏԱՐԱՊԵՏ	Ն. ՔԵՓԻՐՅԱՆ			
ՃԱՐՏԱՐԱԳԵՏ	Դ. ԲԱՂԱԼՅԱՆ	ԼԻՑԵՆԶԻԱ 001130	թերթի անվանումը ԻՐԱՎԻՃԱԿԱՅԻՆ ՀԱՏԱԿԱԳԻԾ	թերթեր / թերթ Ճշ-2

ԳԼԽԱՎՈՐ ՀԱՏԱԿԱԳԻԾ Մ 1:250

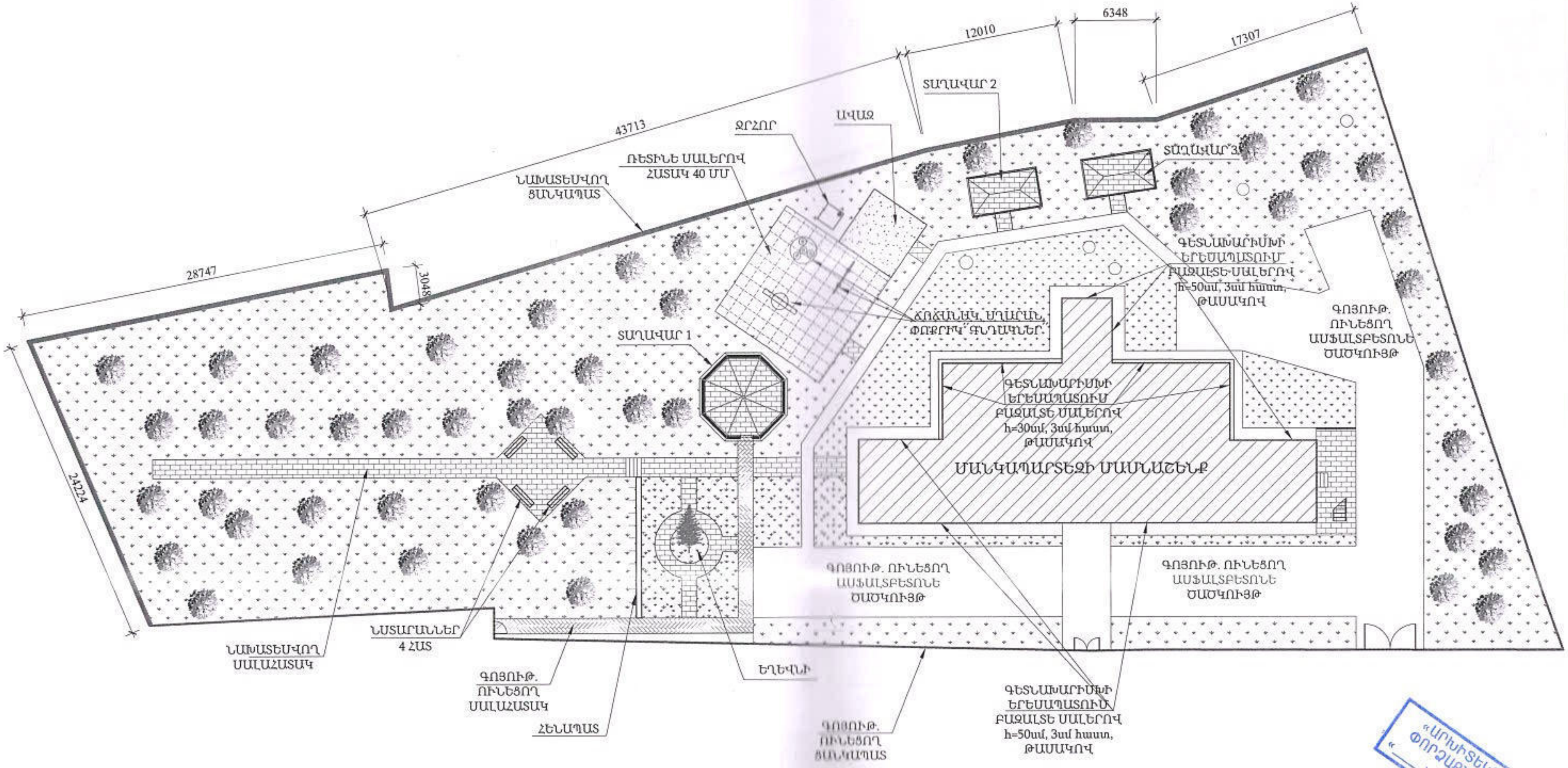

«ԱՐԽԻՏԵԿՏ» ՍՊԸ ՓՈՐՁԱՔՆՆՈՒԹՅՈՒՆ
« __ » ______ 20 թ.

նախագծի անվանումը ՀՀ ԱՐՄԱՎԻՐԻ ՄԱՐԶ ԱՐԱՔՍ ՀԱՄԱՅՆՔԻ ԽՈՐՈՆՔ ԳՅՈՒՂԻ ՄԱՆԿԱՊԱՐՏԵԶԻ ԲԱԿԻ ԲԱՐԵԿԱՐԳՄԱՆ ՆԱԽԱԳԻԾ				օբյեկտի հասցեն ԱՐՄԱՎԻՐԻ ՄԱՐԶ, ԱՐԱՔՍ ՀԱՄԱՅՆՔ, ԽՈՐՈՆՔ ԳՅՈՒՂ Մ. ԽՈՐԵՆԱՑՈՒ ՓՈՂՈՑ 2	
ՍՊԸ ՏՆՕՐԵՆ	Ա. ՀԱՅՐԱՊԵՏՅԱՆ		ԱՐՏ ՆԱԽԱԳԻԾ ՍՊԸ ԼԻՑԵՆԶԻԱ 001130	օբյեկտի անվանումը ՄԱՆԿԱՊԱՐՏԵԶ	մաս ՃՇ
ԳԼԽ. ՃԱՐՏԱՐԱՊԵՏ	Ն. ՔԵՓԻԹՅԱՆ			թերթի անվանումը ԳԼԽԱՎՈՐ ՀԱՏԱԿԱԳԻԾ	թերթեր / թերթ ՃՇ-3
ՃԱՐՏԱՐԱԳԵՏ	Դ. ԲԱԴԱԼՅԱՆ				

ՏԱՐԱԾՔԻ ԲԱՐԵԿԱՐԳՄԱՆ ՅԱՏԱԿԱԳԻԾ

ՁԱԽԱԿՈՂՄՅԱՆ ՀԱՏՎԱԾԱՄԱՍ Մ1:200

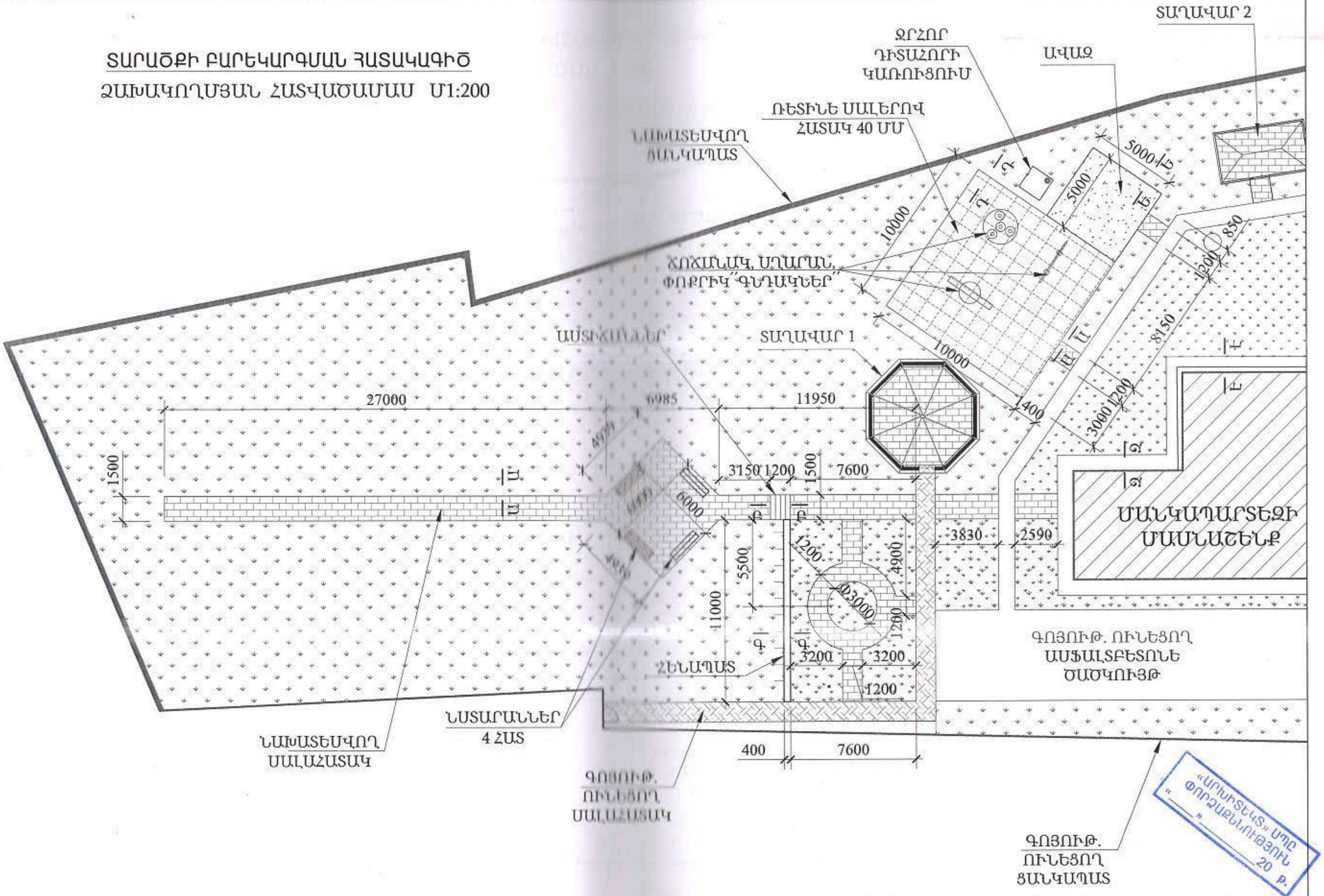

նախագծի անվանումը ՀՀ ԱՐՄԱՎԻՐԻ ՄԱՐԶ ԱՐԱՔՍ ՀԱՄԱՅՆՔԻ ԽՈՐՈՆՔ ԳՅՈՒՂԻ ՄԱՆԿԱՊԱՐՏԵԶԻ ԲԱԿԻ ԲԱՐԵԿԱՐԳՄԱՆ ՆԱԽԱԳԻԾ					օբյեկտի հասցեն ԱՐՄԱՎԻՐԻ ՄԱՐԶ, ԱՐԱՔՍ ՀԱՄԱՅՆՔ, ԽՈՐՈՆՔ ԳՅՈՒՂ Մ. ԽՈՐԵՆԱՑՈՒ ՓՈՂՈՑ 2	
ՍՊԸ ՏՆՕՐԵՆ	Ա. ՀԱՅՐԱՊԵՏՅԱՆ			ԱՐՏ ՆԱԽԱԳԻԾ ՍՊԸ	օբյեկտի անվանումը ՄԱՆԿԱՊԱՐՏԵԶ	մաս ՃՇ
ԳԼԽ. ՃԱՐՏԱՐԱՊԵՏ	Ն. ՔԵՓԻՐՅԱՆ					
ՃԱՐՏԱՐԱԳԵՏ	Դ. ԲԱԴԱԼՅԱՆ				թերթի անվանումը ՁԱԽԱԿՈՂՄՅԱՆ ՀԱՏՎԱԾԱՄԱՍԻ ՀԱՏԱԿԱԳԻԾ	թերթեր / թերթ ՃՇ-4
				ԼԻՑԵՆԶԻԱ 001130		

ՏԱՐԱԾՔԻ ԲԱՐԵԿԱՐԳՄԱՆ ՀԱՏԱԿԱԳԻԾ

ԱՋԱԿՈՂՄՅԱՆ ՀԱՏՎԱԾԱՄԱՍ 1:200

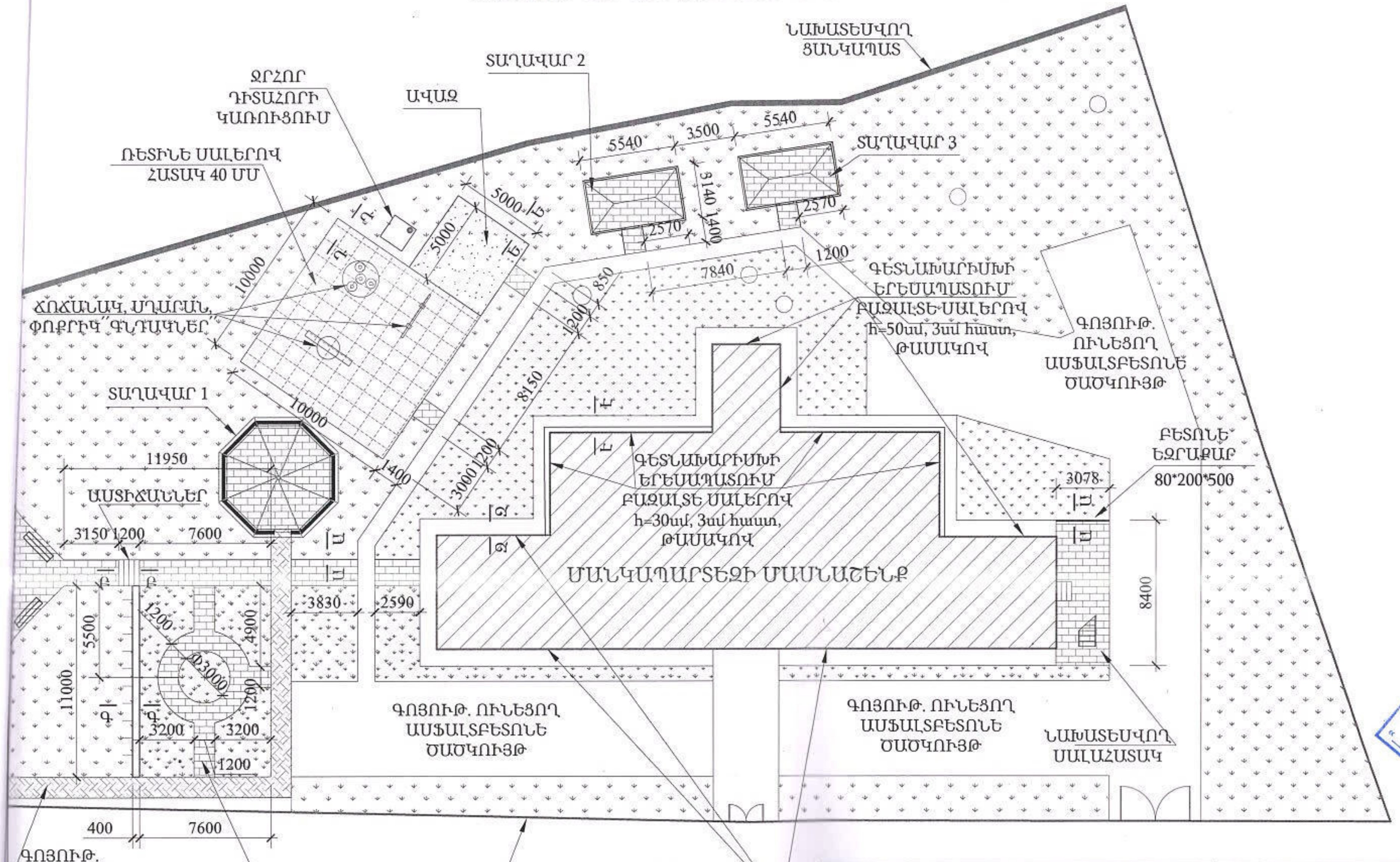

«ԱՐԽԻՏԵԿՏ» ՍՊԸ ՓՈՐՁԱՔՆՆՈՒԹՅՈՒՆ «__» ____ 20 թ.

նախագծի անվանումը ՀՀ ԱՐՄԱՎԻՐԻ ՄԱՐԶ ԱՐԱՔՍ ՀԱՄԱՅՆՔԻ ԽՈՐՈՆՔ ԳՅՈՒՂԻ ՄԱՆԿԱՊԱՐՏԵԶԻ ԲԱԿԻ ԲԱՐԵԿԱՐԳՄԱՆ ՆԱԽԱԳԻԾ				օբյեկտի հասցեն ԱՐՄԱՎԻՐԻ ՄԱՐԶ, ԱՐԱՔՍ ՀԱՄԱՅՆՔ, ԽՈՐՈՆՔ ԳՅՈՒՂ Մ. ԽՈՐԵՆԱՑՈՒ ՓՈՂՈՑ 2	
ՍՊԸ ՏՆՕՐԵՆ	Ա. ՀԱՅՐԱՊԵՏՅԱՆ		ԱՐՏ ՆԱԽԱԳԻԾ ՍՊԸ	օբյեկտի անվանումը ՄԱՆԿԱՊԱՐՏԵԶ	մաս ՃՇ
ԳԼԽ. ՃԱՐՏԱՐԱՊԵՏ	Ն. ՔԵՓԻԹՅԱՆ			թերթի անվանումը	թերթեր / թերթ ճշ-5
ՃԱՐՏԱՐԱԳԵՏ	Դ. ԲԱԴԱԼՅԱՆ		ԼԻՑԵՆԶԻԱ 001130	ԱՋԱԿՈՂՄՅԱՆ ՀԱՏՎԱԾԱՄԱՍԻ ՀԱՏԱԿԱԳԻԾ	

80*200 ԲԵՏՈՆԵ ԵԶՐԱՔԱՐԵՐԻ ԵՎ ՍԱԼԱՀԱՏԱԿԻ ՇԱՐԻ ՀԱՆԳՈՒՅՑ Մ 1:10

ԸՍՏ Ա - Ա

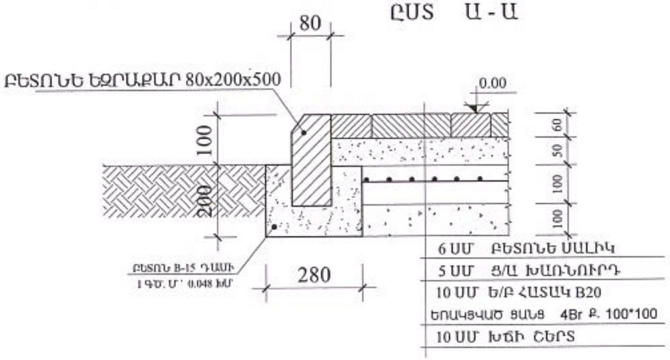

ԱՍՏԻՃԱՆՆԵՐԻ ՀԱՏՈՒՅԹ Մ 1:25

ԸՍՏ Բ - Բ

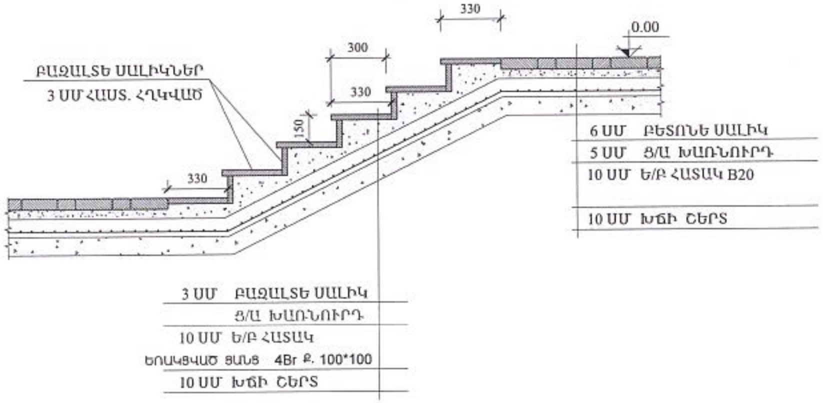

ՀԵՆԱՊԱՏԻ ՀԱՏՈՒՅԹ Մ 1:25

ԸՍՏ Գ - Գ

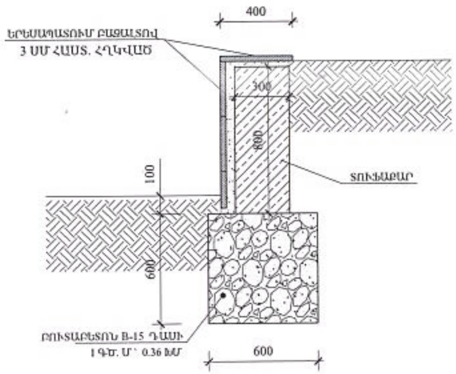

ՌԵՏԻՆԵ ՀԱՏԱԿՈՎ ԽԱՂԱՀՐԱՊԱՐԱԿԻ ՀԱՆԳՈՒՅՑ

ԸՍՏ Դ - Դ

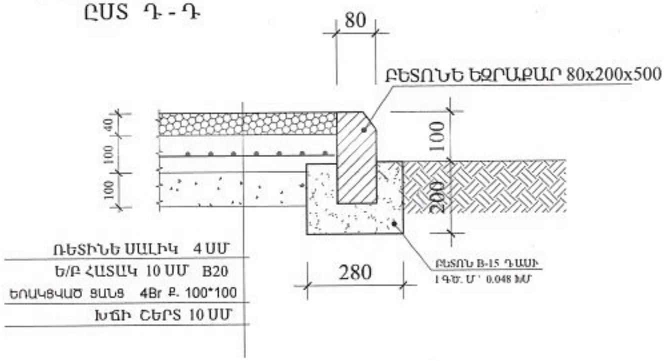

ԱՎԱԶՈՎ ԽԱՂԱՀՐԱՊԱՐԱԿԻ ՀԱՆԳՈՒՅՑ Մ 1:10

ԸՍՏ Ե - Ե

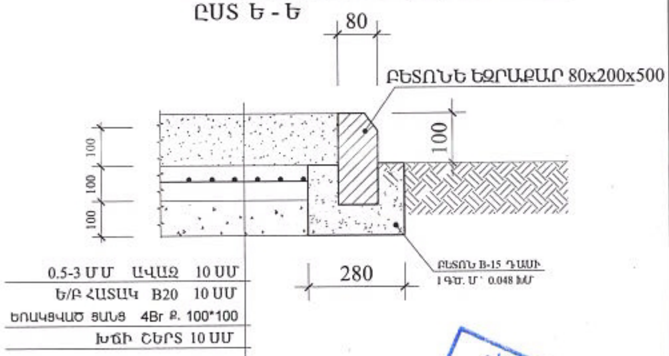

«ԱՐԽԻՏԵԿՏ» ՍՊԸ
ՓՈՐՁԱՔՆՆՈՒԹՅՈՒՆ
«___» ______ 20 Թ.

ՍՈՒՅՆ ԹԵՐԹԸ ՆԱՅԵԼ
ԹԵՐԹ ՃԾ-4 Ի, ՀԵՏ ՄԻԱՍԻՆ

նախագծի անվանումը ՀՀ ԱՐՄԱՎԻՐԻ ՄԱՐԶ ԱՐԱՔՍ ՀԱՄԱՅՆՔԻ ԽՈՐՈՆՔ ԳՅՈՒՂԻ ՄԱՆԿԱՊԱՐՏԵԶԻ ԲԱԿԻ ԲԱՐԵԿԱՐԳՄԱՆ ՆԱԽԱԳԻԾ			օբյեկտի հասցեն ԱՐՄԱՎԻՐԻ ՄԱՐԶ, ԱՐԱՔՍ ՀԱՄԱՅՆՔ, ԽՈՐՈՆՔ ԳՅՈՒՂ Մ. ԽՈՐԵՆԱՑՈՒ ՓՈՂՈՑ 2	
ՍՊԸ ՏՆՕՐԵՆ	Ա. ՀԱՅՐԱՊԵՏՅԱՆ	ԱՐՏ ՆԱԽԱԳԻԾ ՍՊԸ ԼԻՑԵՆԶԻԱ 001130	օբյեկտի անվանումը ՄԱՆԿԱՊԱՐՏԵԶ	մաս ՃԾ
ԳԼԽ. ՃԱՐՏԱՐԱՊԵՏ	Ն. ՔԵՖԻԹՅԱՆ		թերթի անվանումը ՀԱՆԳՈՒՅՑՆԵՐ	թերթեր / թերթ ճշ-6
ՃԱՐՏԱՐԱԳԵՏ	Դ. ԲԱՂԱԼՅԱՆ			

ՏԱՂԱՎԱՐ 1

ՋՐՈՒՑԱՐԱՆ 30 ԵՐԵԽԱՅԻ ՀԱՄԱՐ
ՀԱՏԱԿԱԳԻԾ Մ 1:100

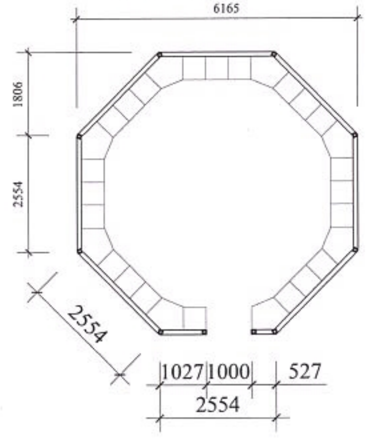

ՃԱԿԱՏ Մ 1:50

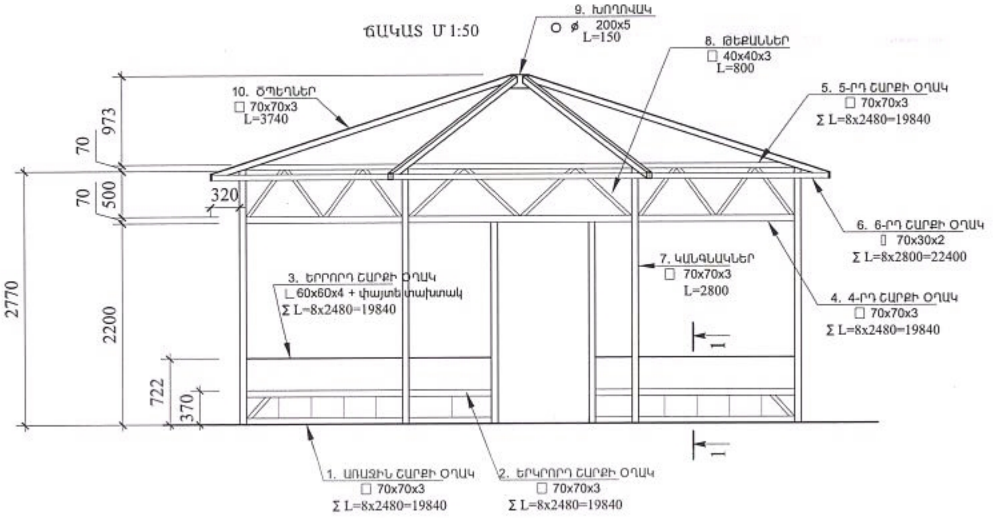

ԾԱԾԿԻ ՀԱՏԱԿԱԳԻԾ

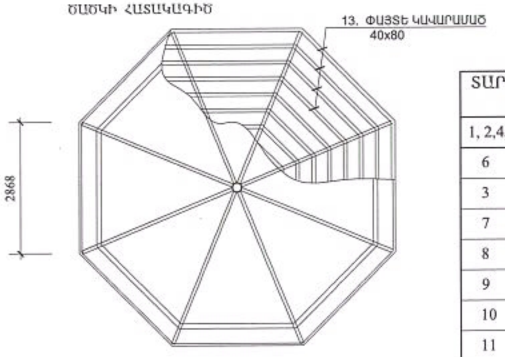

ՏԱՐԱԾԱԿԱՆ ՍԽԵՄԱ

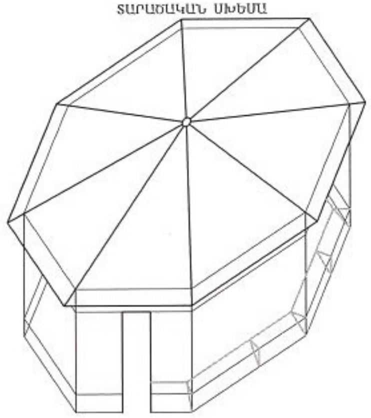

ՄԵԿ ՏԱՂԱՎԱՐԻ ՄԱՍՆԱԳԻՐ

ՏԱՐՐ			ՔԱՆԱԿԸ	ԾԱՆՈԹ
1, 2,4,5	□ 70x70x3	Σ L=19.84 մ	4	523.3 կգ
6	▯ 70x30x2	Σ L=22.4	1	70.3 կգ
3	∟ 60x60x4	Σ L=19.84	1	74.8 կգ
7	□ 70x70x3	L=2.77	10	182.7 կգ
8	□ 40x40x3	L=0.8	32	96.5 կգ
9	○ ø 200x5	L=0.15	1	3.7 կգ
10	□ 70x70x3	L=3.74	8	197.3 կգ
11	∟ 50x50x3	Σ L=0.85	31	62.0 կգ
12	փայտե տախտակ հղկված, լաքապատ 30x150	Σ L=19.84	4	0.36 խմ
13	փայտե չորսու 40x80	Σ L=130 մ	1	0.42 խմ
14	գունավոր կղմինդրաձև թիթեղ		85 քմ	
15	պիպ գունավոր		30 մ	
16	փրփրապլաստ 50 սմ հաստ		39 քմ	
17	փայտատաշեղային OSP լաքապատ		40 քմ	
18	մետաղ. կոնստրուկցիաների ներկում		51 քմ	
19	բետոն Բ15		1.8 խմ	

ՀԱՏՈՒՅԹ 1-1

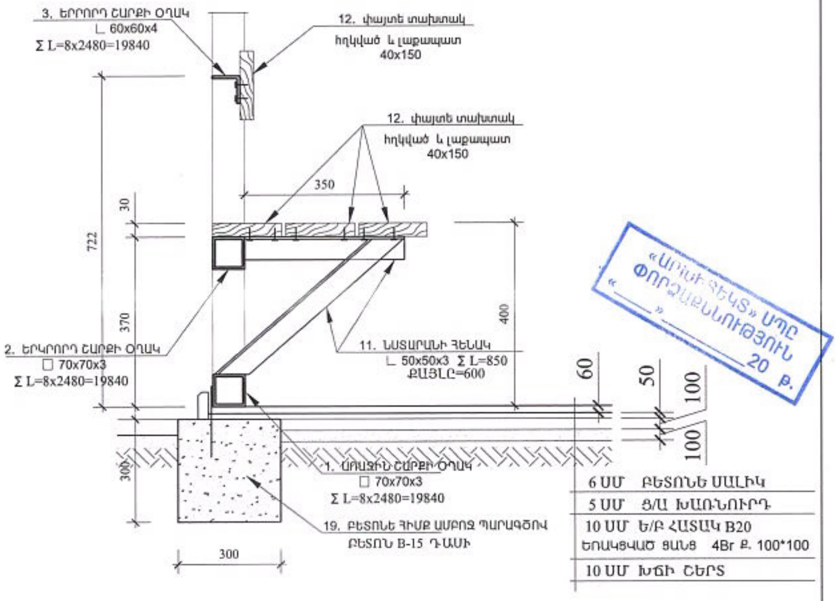

«ԱՐՓԻ ՏԵՍ» ՍՊԸ
ՓՈՐՁԱՔՆՆՈՒԹՅՈՒՆ
« __ » ____ 20 թ.

ԾԱՆՈԹՈՒԹՅՈՒՆ
ՏԱՂԱՎԱՐԻ ՄԵՏԱՂԱԿԱՆ ԿՈՆՍՏՐՈՒԿՑԻԱՆԵՐԸ ԱՄՐԱԿՑՎՈՒՄ ԵՆ ԲԵՏՈՆԵ ՀԱՏԱԿԻՆ ՄԵՏԱՂԱԿԱՆ ԽԱՐԻՍԽՆԵՐՈՎ, ՈՐՈՆՔ ԵՌԱԿՑՎՈՒՄ ԵՆ ՏԱՂԱՎԱՐԻ ՕՂԱԿ 1- ԻՆ:

նախագծի անվանումը				օբյեկտի հասցեն	
ՀՀ ԱՐՄԱՎԻՐԻ ՄԱՐԶ ԱՐԱՔՍ ՀԱՄԱՅՆՔԻ ԽՈՐՈՆՔ ԳՅՈՒՂԻ ՄԱՆԿԱՊԱՐՏԵԶԻ ԲԱԿԻ ԲԱՐԵԿԱՐԳՄԱՆ ՆԱԽԱԳԻԾ				ԱՐՄԱՎԻՐԻ ՄԱՐԶ, ԱՐԱՔՍ ՀԱՄԱՅՆՔ, ԽՈՐՈՆՔ ԳՅՈՒՂ, Մ. ԽՈՐԵՆԱՑՈՒ ՓՈՂՈՑ 2	
ՍՊԸ ՏՆՕՐԵՆ	Ա. ՀԱՅՐԱՊԵՏՅԱՆ		ԱՐՏ ՆԱԽԱԳԻԾ ՍՊԸ	օբյեկտի անվանումը: ՄԱՆԿԱՊԱՐՏԵԶ	մաս ՃՇ
ԳԼ.Խ. ՃԱՐՏԱՐԱՊԵՏ	Ն. ՔԵՓԻԹՅԱՆ			թերթի անվանումը: ՏԱՂԱՎԱՐ 1	թերթեր / թերթ ճշ-7
ՃԱՐՏԱՐԱԳԵՏ	Դ. ԲԱՂԴԱՍՅԱՆ		ԼԻՑԵՆԶԻԱ 001130		

ՏԱՂԱՎԱՐԻ ՀԱՏԱԿԱԳԻԾ

ՏԱՂԱՎԱՐ 2
ՏԱՂԱՎԱՐ 3

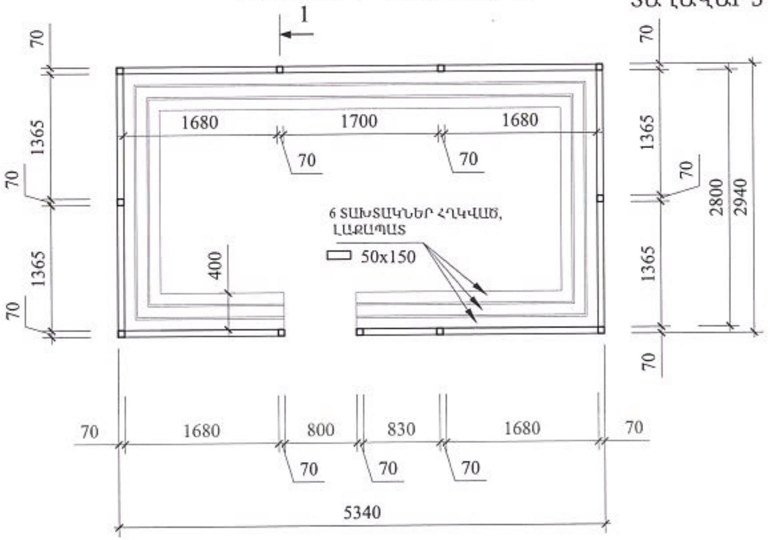

ՏԱՂԱՎԱՐԻ ՃԱԿԱՏ ՄՈՒՏՔԻ ԿՈՂՄԻՑ

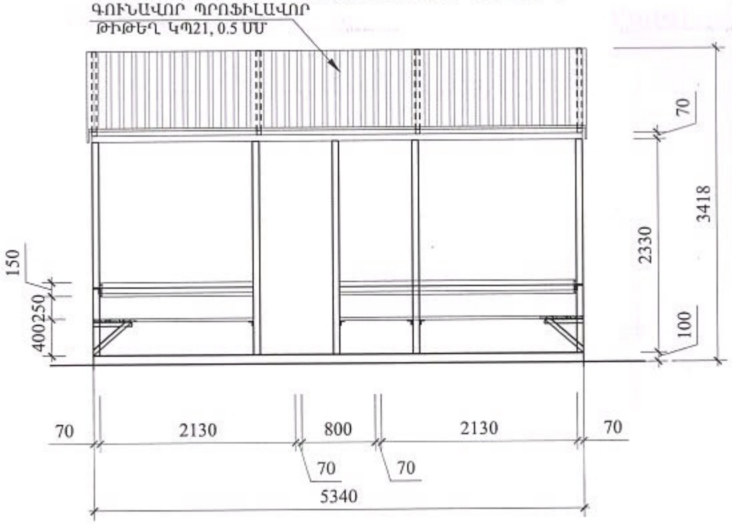

ՏԱՂԱՎԱՐԻ ՀԻՄՔԻ ՀԱՏԱԿԱԳԻԾ

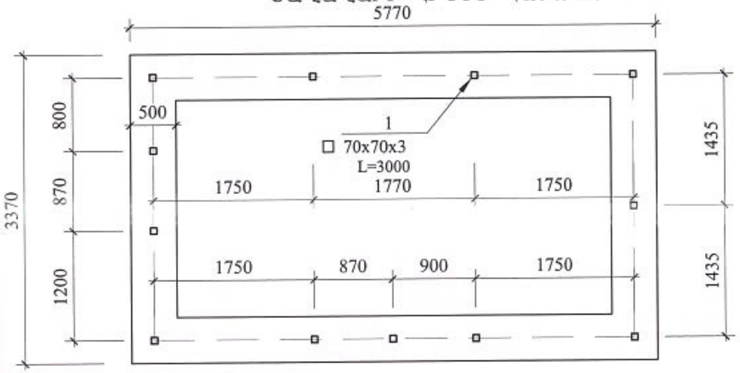

ՏԱՂԱՎԱՐԻ ՃԱԿԱՏ ԿՈՂՔԻՑ

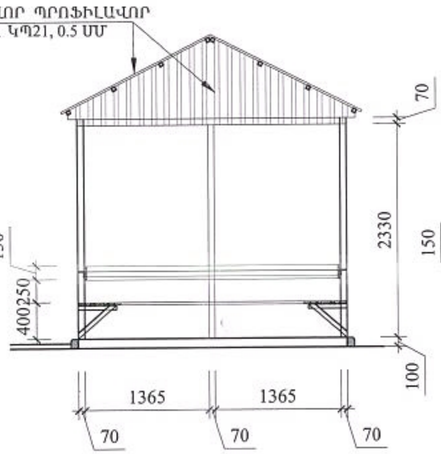

ՏԱՂԱՎԱՐԻ ՃԱԿԱՏ ՀԵՏԵՎԻ ԿՈՂՄԻՑ

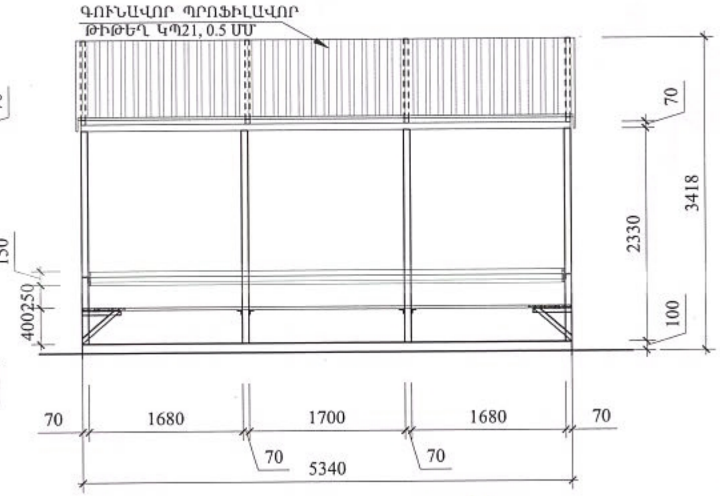

ՏԱՆԻՔԻ ՀԱՏԱԿԱԳԻԾ

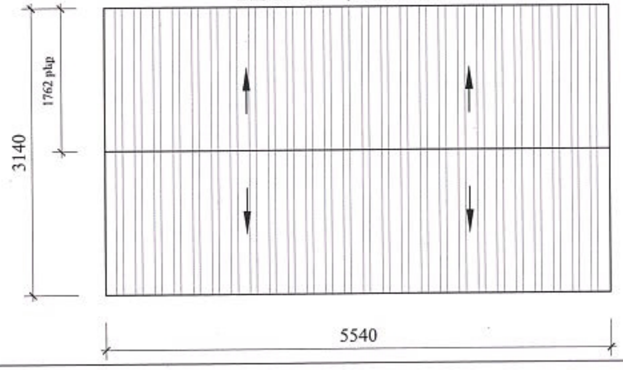

«ԱՐԽԻՏԵԿՏ» ՍՊԸ
ՓՈՐՁԱՔՆՆՈՒԹՅՈՒՆ
«___»__________20 թ.

նախագծի անվանումը ՀՀ ԱՐՄԱՎԻՐԻ ՄԱՐԶ ԱՐԱՔՍ ՀԱՄԱՅՆՔԻ ԽՈՐՈՆՔ ԳՅՈՒՂԻ ՄԱՆԿԱՊԱՐՏԵԶԻ ԲԱԿԻ ԲԱՐԵԿԱՐԳՄԱՆ ՆԱԽԱԳԻԾ			օբյեկտի հասցեն ԱՐՄԱՎԻՐԻ ՄԱՐԶ, ԱՐԱՔՍ ՀԱՄԱՅՆՔ, ԽՈՐՈՆՔ ԳՅՈՒՂ Մ. ԽՈՐԵՆԱՑՈՒ ՓՈՂՈՑ 2	
ՍՊԸ ՏՆՕՐԵՆ	Ա. ՀԱՅՐԱՊԵՏՅԱՆ	ԱՐՏ ՆԱԽԱԳԻԾ ՍՊԸ	օբյեկտի անվանումը ՄԱՆԿԱՊԱՐՏԵԶ	մաս ՃՇ
ԳԼԽ. ՃԱՐՏԱՐԱՊԵՏ	Ն. ՔԵՓԻԹՅԱՆ		թերթի անվանումը ՏԱՂԱՎԱՐՆԵՐ 2 ,3	թերթեր / թերթ ճշ-8
ՃԱՐՏԱՐԱԳԵՏ	Դ. ԲԱԴԱԼՅԱՆ	ԼԻՑԵՆԶԻԱ 001130		

ՏԱՂԱՎԱՐԻ ԿՏՐՎԱԾՔ 1 - 1

ՏԱՂԱՎԱՐ 2
ՏԱՂԱՎԱՐ 3

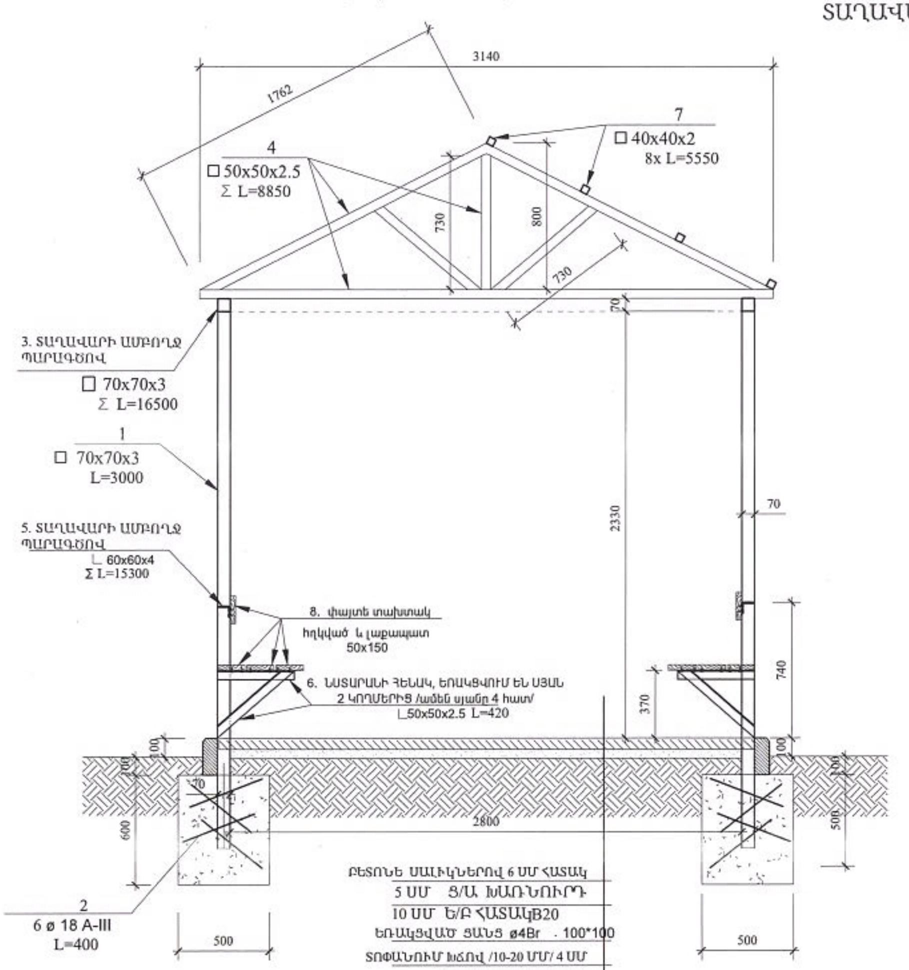

ՏԱՂԱՎԱՐԻ ՆՍՏԱՐԱՆՆԵՐԻ ՀԵՆԱԿՆԵՐԻ ՀԱՏԱԿԱԳԻԾ

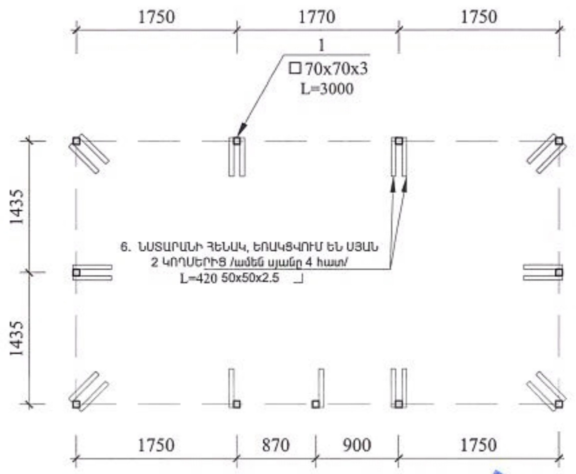

«ԱՐԽԻՏԵԿՏ» ՍՊԸ ՓՈՐՁԱՔՆՆՈՒԹՅՈՒՆ « » 20 թ.

ՄԵԿ ՏԱՂԱՎԱՐԻ ՄԱՍՆԱԳԻՐ

ՏԱՐՐ		ՔԱՆԱԿԸ	ԾԱՆՈԹ
1	□ 70x70x3 L=3.0 մ	11	217.6 կգ
2	ø 18 A III L=0.4	66	52.8 կգ
3	□ 70x70x3 Σ L=16.5	1	108.8 կգ
4	□ 50x50x2.5 Σ L=8.85	4	138.9 կգ
5	∟ 60x60x4 Σ L=15.3	1	57.7 կգ
6	□ 50x50x2.5 L=0.42	44	72.5 կգ
7	□ 40x40x2 L=5.55	8	111.5 կգ
9	փայտե տախտակ հղկված, լաքապատ 50x150 Σ L=14	4	22.4 քմ լաքապատման մակերես
10	գունավոր պրոֆիլավոր թիթեղ ԿՊ21		26. 2 քմ
11	պիպ գունավոր		5.6 մ
12	փրփրապլաստ 10 սմ հաստ		16.5 քմ
13	կախովի առաստաղի պրոֆիլների տեղադրում և փայտատաշեղային OSP լաքապատ		16.5 քմ
14	մետաղ. կոնստրուկցիաների ներկում		35.4 քմ
15	հիմքերի քանդում և բետոնացում Բ15		4.9 խմ

ՆԱԽԱՏԵՍՎԱԾ Է 2 ՏԱՂԱՎԱՐ

ԾԱՆՈԹՈՒԹՅՈՒՆ
ԲԵՏՈՆԵ ՍԱԼԻԿՆԵՐԻ ԳՈՒՅՆԸ (ԳՈՒՅՆԵՐԸ) ԵՎ ՏԵՍԱԿԸ ՀԱՄԱՁԱՅՆԵՑՆԵԼ ՀԱՄԱՅՆՔԱՊԵՏԱՐԱՆԻ ՀԵՏ, ՀԱՏՈՒԹՅՈՒՆԸ՝ ԱՆՓՈՓՈԽ:

նախագծի անվանումը			օբյեկտի հասցեն		
ՀՀ ԱՐՄԱՎԻՐԻ ՄԱՐԶ ԱՐԱՔՍ ՀԱՄԱՅՆՔԻ ԽՈՐՈՆՔ ԳՅՈՒՂԻ ՄԱՆԿԱՊԱՐՏԵԶԻ ԲԱԿԻ ԲԱՐԵԿԱՐԳՄԱՆ ՆԱԽԱԳԻԾ			ԱՐՄԱՎԻՐԻ ՄԱՐԶ, ԱՐԱՔՍ ՀԱՄԱՅՆՔ, ԽՈՐՈՆՔ ԳՅՈՒՂ Մ. ԽՈՐԵՆԱՑՈՒ ՓՈՂՈՑ 2		
ՍՊԸ ՏՆՕՐԵՆ	Ա. ՀԱՅՐԱՊԵՏՅԱՆ	ԱՐՏ ՆԱԽԱԳԻԾ ՍՊԸ	օբյեկտի անվանումը ՄԱՆԿԱՊԱՐՏԵԶ	մաս	ՃԸ
ԳԼԽ. ՃԱՐՏԱՐԱՊԵՏ	Ն. ՔԵՓԻԹՅԱՆ			թերթեր	թերթ
ՃԱՐՏԱՐԱԳԵՏ	Դ. ԲԱԴԱԼՅԱՆ		թերթի անվանումը		Ճ2-9
		001130	ՏԱՂԱՎԱՐ 2 ի ՄԱՍՆԱԳԻՐ		

ՃԱՂԱՎԱՆԴԱԿՆԵՐՈՎ ՑԱՆԿԱՊԱՏԻ ՖՐԱԳՄԵՆՏ

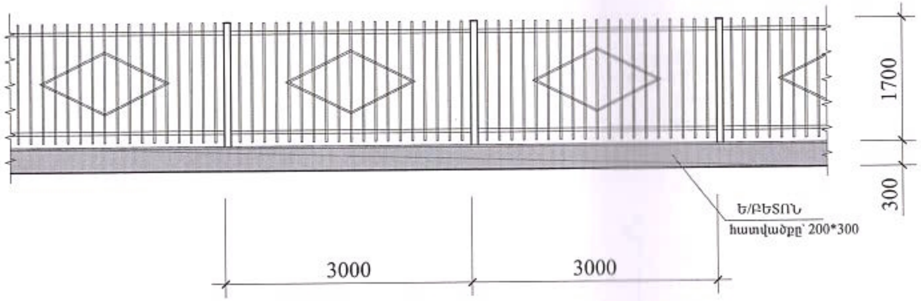

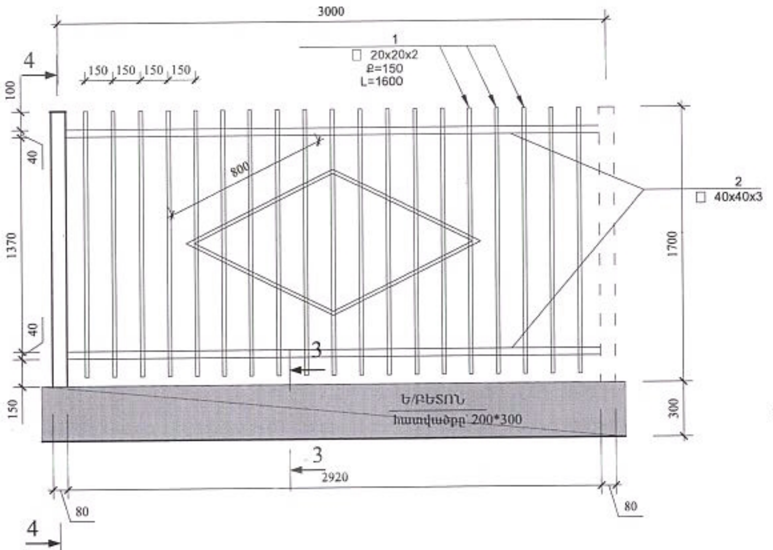

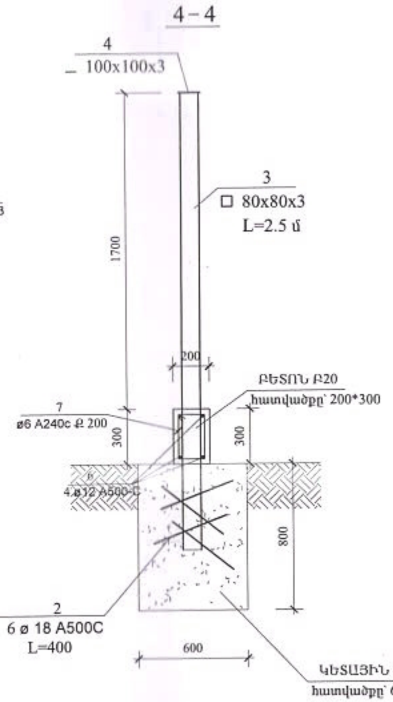

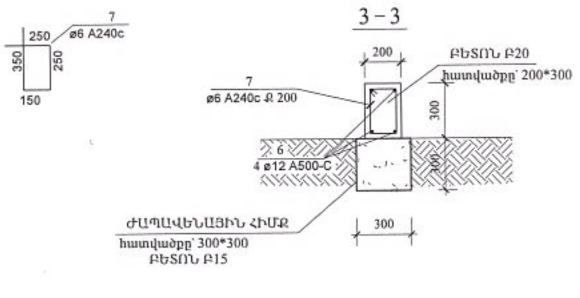

ՑԱՆԿԱՊԱՏԻ ՄԱՄՆԱԳԻՐ 3 Մ ՀԱՏՎԱԾԻ ՀԱՄԱՐ

ՏԱՐՐ	ՆՇԱՆԱԿՈՒՄԸ		ՔԱՆԱԿԸ	ԾԱՆՈԹ
1	□ 20x20x2	Σ L=33.6	1	42.2 կգ
2	□ 40x40x3	L=3	2	22.6 կգ
3	□ 80x80x3	L=2.5	1	18.8 կգ
4	— 100x100x3		1	0.24 կգ
5	ø 18 A 500 C	L=0.4	6	4.8 կգ
6	ø 12 A 500 C	L=3.2	4	11.4 կգ
4	ø 6 A240c	L=1.0	15	3.3 կգ
	ՀԻՄՔԵՐԻ ՔԱՆԴՈՒՄ ՁԵՌՔՈՎ			0.56 խմ
	ԲԵՏՈՆ ԿԵՏԱՅԻՆ ՀԻՄՔԻ Բ15			0.29 խմ
	ԲԵՏՈՆ ԲՈՐԴՈՒՐԻ Բ20			0.18 խմ
	ԲԵՏՈՆ ԲՈՐԴՈՒՐԻ ՀԻՄՔԻ Բ15			0.27 խմ
	ՄԵՏԱՂԱԿԱՆ ՏԱՐՐԵՐԻ ՅՈՒՂԱՆԵՐԿՈՒՄ			4.5 քմ

ԸՆԴՀԱՆՈՒՐԸ՝ 135.4 Մ, 50 ՀԱՏ ՀԱՏՎԱԾՆԵՐ :

ՍՈՒՅՆ ԹԵՐԹԸ ՆԱՅԵԼ
ԹԵՐԹ ՃՇ-3 ի, ՀԵՏ ՄԻԱՍԻՆ

«ԱՐԽԻՏԵԿՏՍ» ՍՊԸ
ՓՈՐՁԱՔՆՆՈՒԹՅՈՒՆ
« ___ » ______ 20 թ.

նախագծի անվանումը				օբյեկտի հասցեն	
ՀՀ ԱՐՄԱՎԻՐԻ ՄԱՐԶ ԱՐԱՔՍ ՀԱՄԱՅՆՔԻ ԽՈՐՈՆՔ ԳՅՈՒՂԻ ՄԱՆԿԱՊԱՐՏԵԶԻ ԲԱԿԻ ԲԱՐԵԿԱՐԳՄԱՆ ՆԱԽԱԳԻԾ				ԱՐՄԱՎԻՐԻ ՄԱՐԶ, ԱՐԱՔՍ ՀԱՄԱՅՆՔ, ԽՈՐՈՆՔ ԳՅՈՒՂ Մ. ԽՈՐԵՆԱՑՈՒ ՓՈՂՈՑ 2	
ՍՊԸ ՏՆՕՐԵՆ	Ա. ՀԱՅՐԱՊԵՏՅԱՆ		ԱՐՏ ՆԱԽԱԳԻԾ ՍՊԸ	օբյեկտի անվանումը ՄԱՆԿԱՊԱՐՏԵԶ	մաս ՃՇ
ԳԼԽ. ՃԱՐՏԱՐԱՊԵՏ	Ն. ՔԵՓԻԹՅԱՆ			թերթի անվանումը ՑԱՆԿԱՊԱՏ	թերթեր
ՃԱՐՏԱՐԱԳԵՏ	Դ. ԲԱԴԱԼՅԱՆ		ԼԻՑԵՆԶԻԱ 001130		թերթ ՃՂ-10

ՆՍՏԱՐԱՆԻ ՏԵՍՔ ԴԻՄԱՑԻՑ

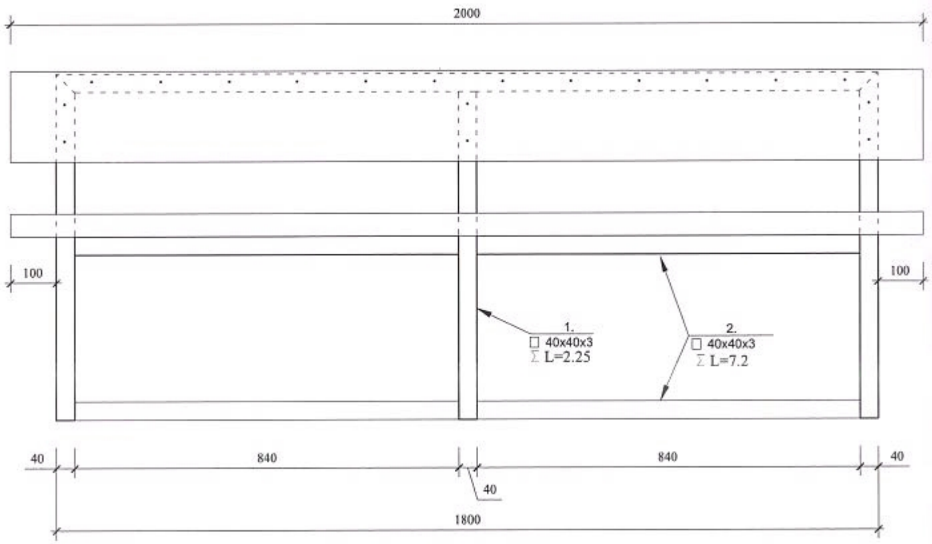

ՆՍՏԱՐԱՆԻ ՏԵՍՔ ԿՈՂՔԻՑ

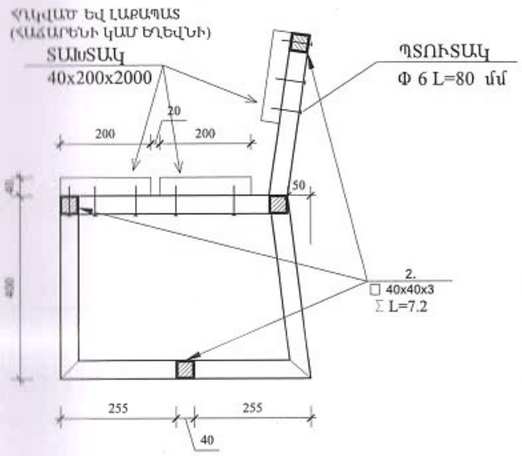

ՆՍՏԱՐԱՆԻ ԼԱՅՆԱԿԱՆ ՇՐՋԱՆԱԿՆԵՐԻ ՉԱՓԵՐ

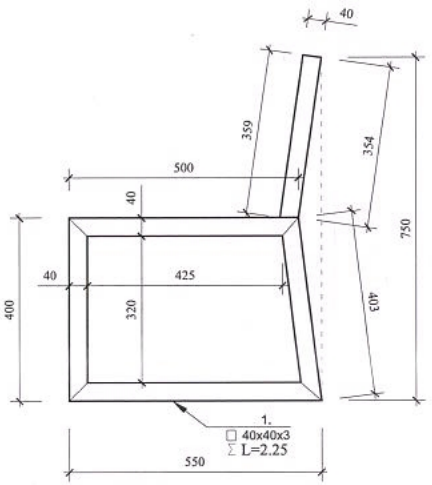

ՄԵԿ ՆՍՏԱՐԱՆԻ ՄԱՍՆԱԳԻՐ

ՏԱՐՐ	ՆՇԱՆԱԿՈՒՄԸ	ՔԱՆԱԿԸ	ԾԱՆՈԹ
1	□ 40x40x3 Σ L=2.25	3	25.4 կգ
2	□ 40x40x3 Σ L=1.8	4	27.1 կգ
	ՊՏՈՒՏԱԿ Φ 6 L=80 մմ	42	0.7 կգ
	ՀՂԿված ԵՎ ԼԱՔԱՊԱՏ (ՀԱՃԱՐԵՆԻ ԿԱՄ ԵՂԵՎՆԻ) ՏԱԽՏԱԿ 40x200x2000	3	0.05 խմ
	ՄԵՏԱՂԱԿԱՆ ՏԱՐՐԵՐԻ ՅՈՒՂԱՆԵՐԿՈՒՄ		2.2 քմ

Ծանոթություն

1.Բոլոր մետաղական էլեմենտները միացվում են եռակցումով: Եռակարերի էջը ընդունել k_f = 4 մմ
2.Եռակցման աշխատանքներն իրականացնել ГОСТ 5264-80 պահանջներին համապատասխան հաստատուն հոսանքով:
2.Եռակցումն իրականացնել Э-46 տիպի,
УОНИИ - 13/45 դասի էլեկտրոդներով, ГОСТ 9467-75:

«ԱՐԽԻՏԵԿՏ» ՍՊԸ
ՓՈՐՁԱՔՆՆՈՒԹՅՈՒՆ
«___» ________ 20 թ.

նախագծի անվանումը ՀՀ ԱՐՄԱՎԻՐԻ ՄԱՐԶ ԱՐԱՔՍ ՀԱՄԱՅՆՔԻ ԽՈՐՈՆՔ ԳՅՈՒՂԻ ՄԱՆԿԱՊԱՐՏԵԶԻ ԲԱԿԻ ԲԱՐԵԿԱՐԳՄԱՆ ՆԱԽԱԳԻԾ			օբյեկտի հասցեն ԱՐՄԱՎԻՐԻ ՄԱՐԶ, ԱՐԱՔՍ ՀԱՄԱՅՆՔ, ԽՈՐՈՆՔ ԳՅՈՒՂ Մ. ԽՈՐԵՆԱՑՈՒ ՓՈՂՈՑ 2	
ՍՊԸ ՏՆՕՐԵՆ	Ա. ՀԱՅՐԱՊԵՏՅԱՆ	ԱՐՏ ՆԱԽԱԳԻԾ ՍՊԸ ԼԻՑԵՆԶԻԱ 001130	օբյեկտի անվանումը ՄԱՆԿԱՊԱՐՏԵԶ	մաս ՃԸ
ԳԼԽ. ՃԱՐՏԱՐԱՊԵՏ	Ն. ՔԵՓԻԹՅԱՆ		թերթի անվանումը ՆՍՏԱՐԱՆ	թերթեր / թերթ ճշ-11
ՃԱՐՏԱՐԱԳԵՏ	Դ. ԲԱԴԱԼՅԱՆ			

ՃԱԿԱՏ ՓՈՂՈՑԻ ԿՈՂՄԻՑ Մ 1:100

«ԱՐԽԻՏԵԿՏ» ՍՊԸ
ՓՈՐՁԱՔՆՆՈՒԹՅՈՒՆ
«___» ________ 20 թ.

նախագծի անվանումը ՀՀ ԱՐՄԱՎԻՐԻ ՄԱՐԶ ԱՐԱՔՍ ՀԱՄԱՅՆՔԻ ԽՈՐՈՆՔ ԳՅՈՒՂԻ ՄԱՆԿԱՊԱՐՏԵԶԻ ԲԱԿԻ ԲԱՐԵԿԱՐԳՄԱՆ ՆԱԽԱԳԻԾ			օբյեկտի հասցեն ԱՐՄԱՎԻՐԻ ՄԱՐԶ, ԱՐԱՔՍ ՀԱՄԱՅՆՔ, ԽՈՐՈՆՔ ԳՅՈՒՂ Մ. ԽՈՐԵՆԱՑՈՒ ՓՈՂՈՑ 2	
ՍՊԸ ՏՆՕՐԵՆ	Ա. ՀԱՅՐԱՊԵՏՅԱՆ	ԱՐՏ ՆԱԽԱԳԻԾ ՍՊԸ ԼԻՑԵՆԶԻԱ 001130	օբյեկտի անվանումը ՄԱՆԿԱՊԱՐՏԵԶ	մաս ՃՇ
ԳԼԽ. ՃԱՐՏԱՐԱՊԵՏ	Ն. ՔԵՖԻԹՅԱՆ		թերթի անվանումը ՃԱԿԱՏ ՓՈՂՈՑԻ ԿՈՂՄԻՑ	թերթեր / թերթ Ճշ-12
ՃԱՐՏԱՐԱԳԵՏ	Դ. ԲԱԴԱԼՅԱՆ			

ՃԱԿԱՏ ՀԵՏԵՎԻ ԿՈՂՄԻՑ Մ 1:100

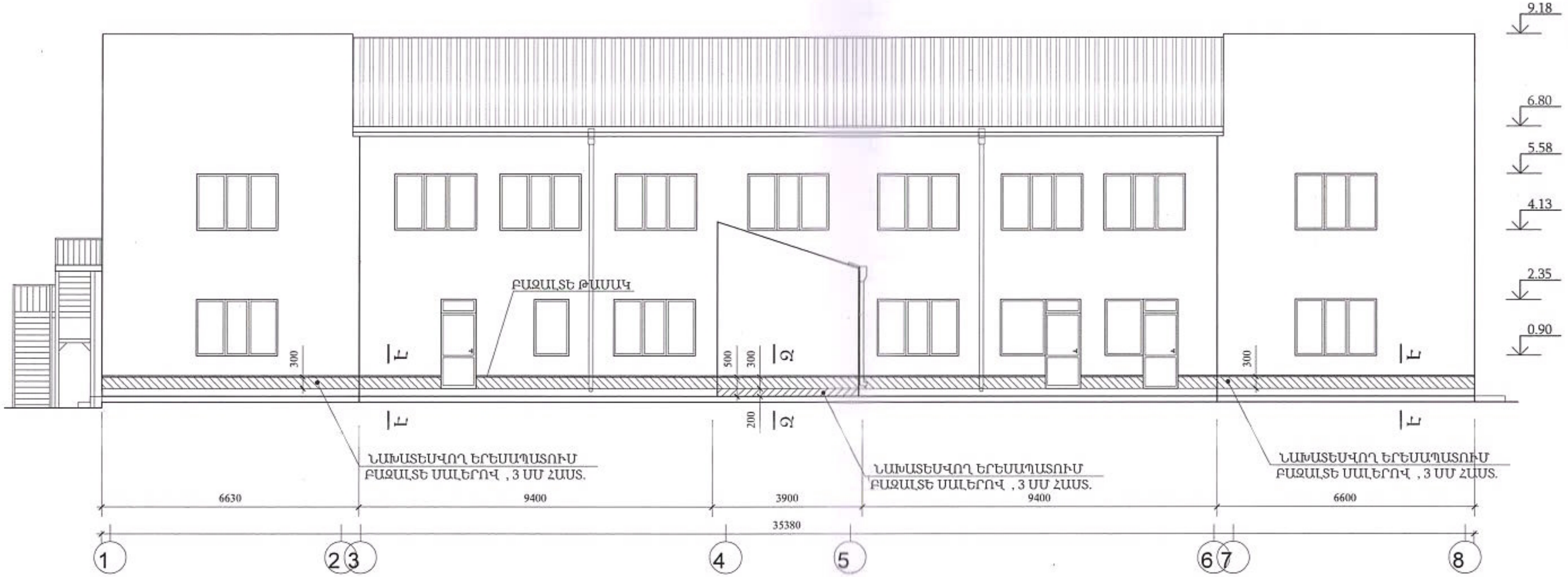

«ԱՐԽԻՏԵԿՏ» ՍՊԸ ՓՈՐՁԱՔՆՆՈՒԹՅՈՒՆ
« ___ » ______ 20 թ.

նախագծի անվանումը ՀՀ ԱՐՄԱՎԻՐԻ ՄԱՐԶ ԱՐԱՔՍ ՀԱՄԱՅՆՔԻ ԽՈՐՈՆՔ ԳՅՈՒՂԻ ՄԱՆԿԱՊԱՐՏԵԶԻ ԲԱԿԻ ԲԱՐԵԿԱՐԳՄԱՆ ՆԱԽԱԳԻԾ				օբյեկտի հասցեն ԱՐՄԱՎԻՐԻ ՄԱՐԶ, ԱՐԱՔՍ ՀԱՄԱՅՆՔ, ԽՈՐՈՆՔ ԳՅՈՒՂ Մ. ԽՈՐԵՆԱՑՈՒ ՓՈՂՈՑ 2		
ՍՊԸ ՏՆՕՐԵՆ	Ա. ՀԱՅՐԱՊԵՏՅԱՆ		ԱՐՏ ՆԱԽԱԳԻԾ ՍՊԸ	օբյեկտի անվանումը ՄԱՆԿԱՊԱՐՏԵԶ	մաս	ՃՇ
ԳԼԽ. ՃԱՐՏԱՐԱՊԵՏ	Ն. ՔԵՓԻԹՅԱՆ			թերթի անվանումը ՃԱԿԱՏ ՀԵՏԵՎԻ ԿՈՂՄԻՑ	թերթեր	թերթ Ճշ-13
ՃԱՐՏԱՐԱԳԵՏ	Դ. ԲԱԴԱԼՅԱՆ		ԼԻՑԵՆԶԻԱ 001130			

ՀԱՐԱՎԱՅԻՆ ՃԱԿԱՏ Մ 1:100

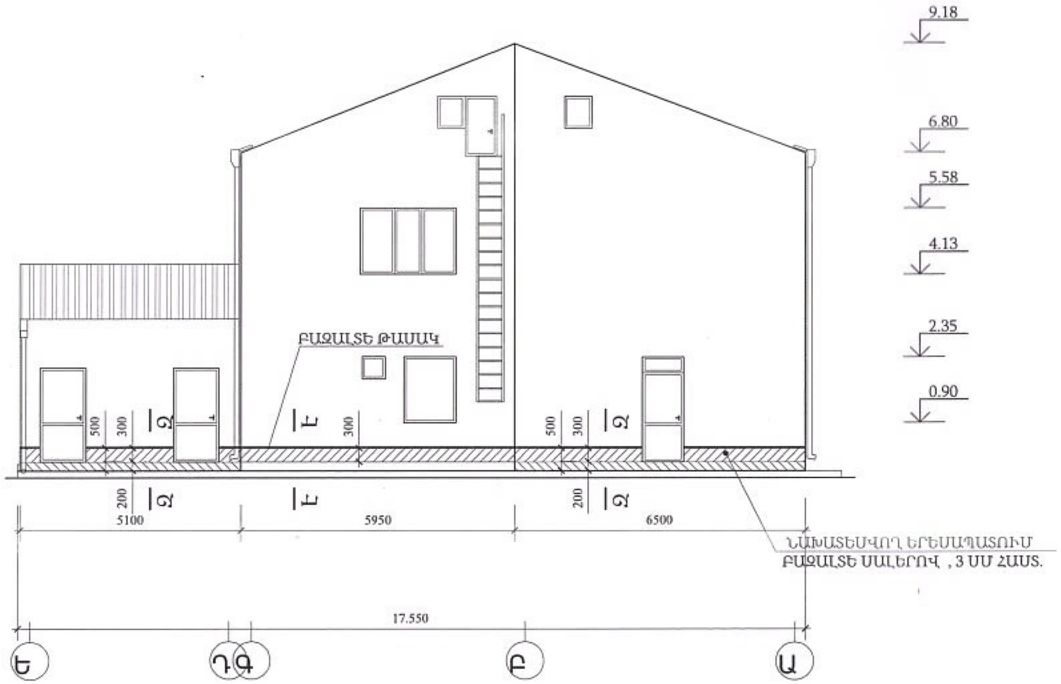

ԱՐՏԱՔԻՆ ՊԱՏԵՐԻ ԳԵՏՆԱԽԱՐՍԽԱՅԻՆ ՄԱՍԻ ԵՐԵՍԱՊԱՏՄԱՆ ՀԱՆԳՈՒՅՑ

ԸՍՏ Զ - Զ

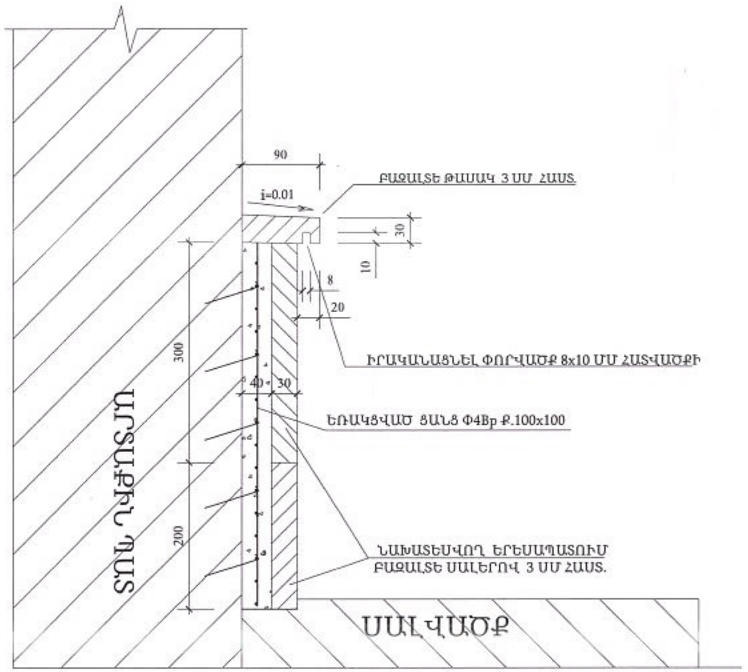

«ԱՐԽԻՏԵԿՏ» ՍՊԸ
ՓՈՐՁԱՔՆՆՈՒԹՅՈՒՆ
« __ » ____ 20 թ

նախագծի անվանումը				օբյեկտի հասցեն	
ՀՀ ԱՐՄԱՎԻՐԻ ՄԱՐԶ ԱՐԱՔՍ ՀԱՄԱՅՆՔԻ ԽՈՐՈՆՔ ԳՅՈՒՂԻ ՄԱՆԿԱՊԱՐՏԵԶԻ ԲԱԿԻ ԲԱՐԵԿԱՐԳՄԱՆ ՆԱԽԱԳԻԾ				ԱՐՄԱՎԻՐԻ ՄԱՐԶ, ԱՐԱՔՍ ՀԱՄԱՅՆՔ, ԽՈՐՈՆՔ ԳՅՈՒՂ Մ. ԽՈՐԵՆԱՑՈՒ ՓՈՂՈՑ 2	
ՍՊԸ ՏՆՕՐԵՆ	Ա. ՀԱՅՐԱՊԵՏՅԱՆ		ԱՐՏ ՆԱԽԱԳԻԾ ՍՊԸ	օբյեկտի անվանումը ՄԱՆԿԱՊԱՐՏԵԶ	մաս ՃՇ
ԳԼԽ. ՃԱՐՏԱՐԱՊԵՏ	Ն. ՔԵՓԻԹՅԱՆ				
ՃԱՐՏԱՐԱԳԵՏ	Դ. ԲԱԴԱԼՅԱՆ			թերթի անվանումը ՀԱՐԱՎԱՅԻՆ ՃԱԿԱՏ	թերթեր | թերթ Ճշ-14
			ԼԻՑԵՆԶԻԱ 001130		

ՀՅՈՒՍԻՍԱՅԻՆ ՃԱԿԱՏ Մ 1:100

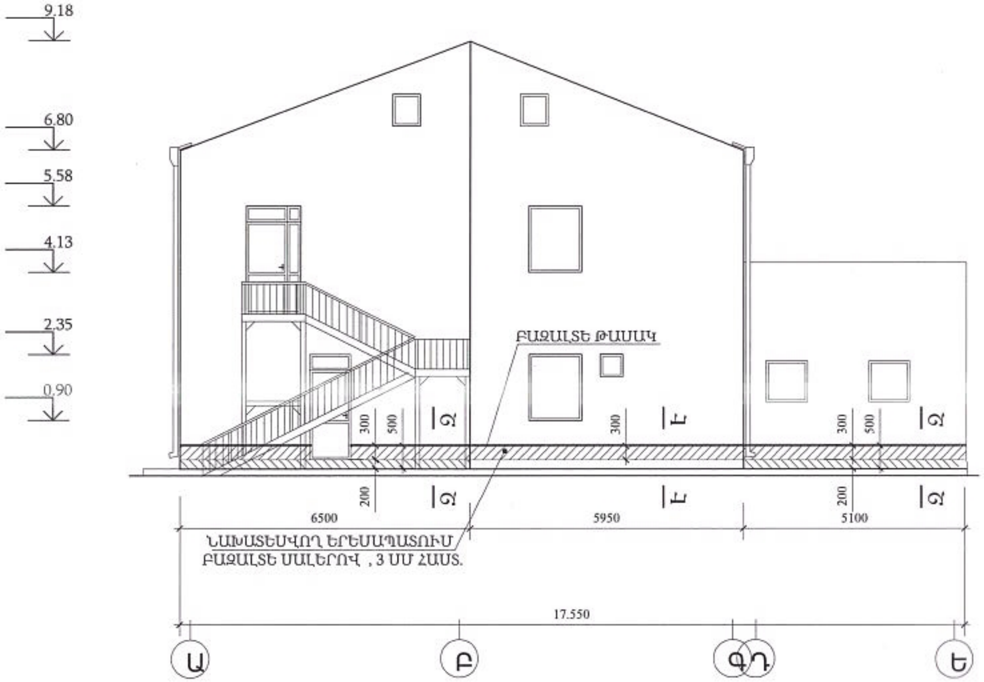

ԱՐՏԱՔԻՆ ՊԱՏԵՐԻ ԳԵՏՆԱԽԱՐՍԽԱՅԻՆ ՄԱՍԻ ԵՐԵՍԱՊԱՏՄԱՆ ՀԱՆԳՈՒՅՑ

ԸՍՏ Է - Է

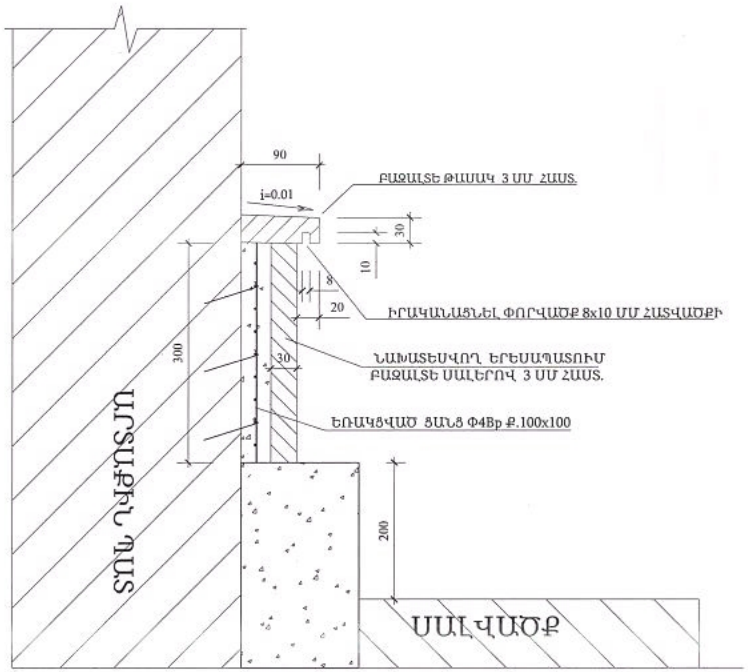

«ԱՐԽԻՏԵԿՏ» ՍՊԸ ՓՈՐՁԱՔՆՆՈՒԹՅՈՒՆ « » 20 թ

նախագծի անվանումը ՀՀ ԱՐՄԱՎԻՐԻ ՄԱՐԶ ԱՐԱՔՍ ՀԱՄԱՅՆՔԻ ԽՈՐՈՆՔ ԳՅՈՒՂԻ ՄԱՆԿԱՊԱՐՏԵԶԻ ԲԱԿԻ ԲԱՐԵԿԱՐԳՄԱՆ ՆԱԽԱԳԻԾ				օբյեկտի հասցեն ԱՐՄԱՎԻՐԻ ՄԱՐԶ, ԱՐԱՔՍ ՀԱՄԱՅՆՔ, ԽՈՐՈՆՔ ԳՅՈՒՂ Մ. ԽՈՐԵՆԱՑՈՒ ՓՈՂՈՑ 2	
ՍՊԸ ՏՆՕՐԵՆ	Ա. ՀԱՅՐԱՊԵՏՅԱՆ		ԱՐՏ ՆԱԽԱԳԻԾ ՍՊԸ ԼԻՑԵՆԶԻԱ 001130	օբյեկտի անվանումը ՄԱՆԿԱՊԱՐՏԵԶ	մաս ՃՇ
ԳԼԽ. ՃԱՐՏԱՐԱՊԵՏ	Ն. ՔԵՓԻԹՅԱՆ			թերթի անվանումը ՀՅՈՒՍԻՍԱՅԻՆ ՃԱԿԱՏ	թերթեր / թերթ Ճշ-15
ՃԱՐՏԱՐԱԳԵՏ	Դ. ԲԱԴԱԼՅԱՆ				

ԲԱՐԵԿԱՐԳՄԱՆ ԾԱՎԱԼՆԵՐ

1.	ՑԱՆՑԻՑ ՀԻՆ ՑԱՆԿԱՊԱՏԻ ԱՊԱՄՈՆՏԱԺՈՒՄ	135.4 մ
2.	ՆՈՐ ՑԱՆԿԱՊԱՏԻ ԿԱՌՈՒՑՈՒՄ / ԹԵՐԹ ՃՇ 10/	135.4 մ / 50 հատ
3.	ԲԵՏՈՆԵ ԵԶՐԱՔԱՐԵՐԻ ՀԻՄՔԻ ԽՐԱՄՈՒՂՈՒ ՔԱՆԴՈՒՄ ՁԵՌՔՈՎ / ԹԵՐԹ ՃՇ 6/	242.3 մ / 13.6 մ^3
4.	ԲԵՏՈՆԵ ԵԶՐԱՔԱՐԵՐԻ 80*200 ՏԵՂԱԴՐՈՒՄ ՆՈՐ ԵԶՐԱՔԱՐԵՐՈՎ ՆԵՐԱՌՅԱԼ ՀԻՄՔԵՐԻ ՀԱՄԱՐ /ԹԵՐԹ ՃՇ-6/	242.3 մ
5.	ԲԵՏՈՆԵ ԳՈՒՆԱՎՈՐ ՍԱԼԻԿՆԵՐՈՎ 6 ՍՄ ՀԱՏԱԿ ՑԵՄԵՆՏԱՎԱԶԵ ԽԱՌՆՈՒՐԴ (1:3) 5 ՍՄ ՀԱՍՏ. ԵՌԱԿՑՎԱԾ ՑԱՆՑ 4Br Ք. 100*100 ՄԱՅԹԵՐԻ ՀԱՏԱԿԻ ԲԵՏՈՆԱՑՈՒՄ 10 ՍՄ ՀԱՍՏ Բ15 ՏՈՓԱՆՈՒՄ ԽՃՈՎ /10-20 ՍՄ/ 10 ՍՄ ՀԱՍՏ. ԳՐՈՒՆՏ□ ՔԱՆԴՈՒՄ ԵՎ ՏԵՂԱՓՈԽՈՒՄՁԵՌՔՈՎ 20 ՍՄ ՀԱՍՏ.	201.5 մ^2
6.	ԱՍՏԻՃԱՆՆԵՐԻ ԵՐԵՍԱՊԱՏՈՒՄ ԲԱԶԱԼՏԵ ՀՂԿՎԱԾ ՍԱԼԻԿՆԵՐՈՎ 3 ՍՄ ՀԱՍՏ.	4.1 մ^2
7.	ՆՍՏԱՐԱՆՆԵՐԻ ՏԵՂԱԴՐՈՒՄ / ԹԵՐԹ ՃՇ-11/	4 հատ
8.	ՏԱՂԱՎԱՐ 1 - ՏԵՂԱԴՐՈՒՄ / ԹԵՐԹ ՃՇ-7/	1 հատ
9.	ՏԱՂԱՎԱՐՆԵՐ 2 ԵՎ 3 ՏԵՂԱԴՐՈՒՄ /ԹԵՐԹԵՐ 8, 9/	2 հատ
10.	ՀԵՆԱՊԱՏԻ ՀԻՄՔԻ ԳՐՈՒՆՏԻ ՔԱՆԴՈՒՄ / ԹԵՐԹ ՃՇ-6/	11 մ / 4.6 մ^3
11.	ՀԵՆԱՊԱՏԻ ՀԻՄՔԻ ԲԵՏՈՆԱՑՈՒՄ ԲՈՒՏԱԲԵՏՈՆՈՎ / 50% ԲՈՒՏԱՔԱՐ/ ԲԵՏՈՆ Բ 15	4.0 մ^3
12.	ՀԵՆԱՊԱՏԻ ՇԱՐ ՏՈՒՖԱՔԱՐՈՎ	8.8 մ^2 / 2.64 մ^3
13.	ՀԵՆԱՊԱՏԻ ԵՐԵՍԱՊԱՏՈՒՄ ԲԱԶԱԼՏԵ ՀՂԿՎԱԾ ՍԱԼԻԿՆԵՐՈՎ 3 ՍՄ ՀԱՍՏ.	13.2 մ^2
14.	ՄԱՆԿԱՊԱՐՏԵԶԻ ՄԱՍՆԱՇԵՆՔԻ ԱՐՏԱՔԻՆ ՊԱՏԵՐԻ ԳԵՏՆԱԽԱՐՍԽԱՅԻՆ ՄԱՍՈՒՄ Ց/Ա ՍՎԱՂԻ ՔԱՆԴՈՒՄ	37.0 մ^2
15.	ՆՈՒՅՆԸ ԵՐԵՍԱՊԱՏՈՒՄ ԲԱԶԱԼՏԵ ՀՂԿՎԱԾ ՍԱԼԻԿՆԵՐՈՎ	37.0 մ^2
16.	ԵՐԵՍԱՊԱՏՄԱՆ ՎՐԱ ԲԱԶԱԼՏԵ ԹԱՍԱԿԻ ՏԵՂԱԴՐՈՒՄ /ԹԵՐԹ ՃՇ 15/	105.1 մ
17.	ԵՂԵՎՆՈՒ ՏՆԿՈՒՄ	1 հատ
18.	ՌԵՏԻՆԵ ԳՈՒՆԱՎՈՐ ՍԱԼ ԵՐՈՎ 4 ՍՄ ՀԱՍՏ. ՀԱՏԱԿ ԵՌԱԿՑՎԱԾ ՑԱՆՑ 4Br Ք. 100*100 ՀԱՏԱԿԻ ԲԵՏՈՆԱՑՈՒՄ 10 ՍՄ ՀԱՍՏ Բ15 ՏՈՓԱՆՈՒՄ ԽՃՈՎ /10-20 ՍՄ/ 10 ՍՄ ՀԱՍՏ. ԳՐՈՒՆՏ□ ՔԱՆԴՈՒՄ ԵՎ ՏԵՂԱՓՈԽՈՒՄՁԵՌՔՈՎ 15 ՍՄ ՀԱՍՏ.	100.0 մ^2
19.	ԽԱՂԱՀՐԱՊԱՐԱԿԻ ԱՎԱԶԵ / 0.5-3 ՍՄ/ ՀԱՏԱԿ 10 ՍՄ ՀԱՍՏ. ԵՌԱԿՑՎԱԾ ՑԱՆՑ 4Br Ք. 100*100 ՀԱՏԱԿԻ ԲԵՏՈՆԱՑՈՒՄ 10 ՍՄ ՀԱՍՏ Բ15 ՏՈՓԱՆՈՒՄ ԽՃՈՎ /10-20 ՍՄ/ 10 ՍՄ ՀԱՍՏ. ԳՐՈՒՆՏ□ ՔԱՆԴՈՒՄ ԵՎ ՏԵՂԱՓՈԽՈՒՄՁԵՌՔՈՎ 20 ՍՄ ՀԱՍՏ.	25.0 մ^2

ԾԱՆՈԹՈՒԹՅՈՒՆ

1. ՀԻՄՔԵՐԻ, ՀԻՄՆԱՏԱԿԵՐԻ ՔԱՆԴՈՒՄԻՑ ԱՌԱՋԱՑԱԾ ԳՐՈՒՆՏԸ ԱՆՀՐԱԺԵՇՏ Է ՏԵՂԱՓՈԽԵԼ ՄԱՆԿԱՊԱՐՏԵԶԻ ՏԱՐԱԾՔՈՒՄ ՀԱՐԹԵՑՄԱՆ ԱՇԽԱՏԱՆՔՆԵՐ ԿԱՏԱՐԵԼՈՒ ՀԱՄԱՐ:
2. ԽԱՂԱՀՐԱՊԱՐԱԿՈՒՄ ՏԵՂԱԴՐՎՈՂ (ՃՈՃԱՆԱԿ, ՍՂԱՐԱՆ, "ՓՈՔՐԻԿ ԳՆԴԱԿՆԵՐ") ՍԱՐՔԵՐԻ ՊԱՐԱՄԵՏՐԵՐԸ ՏԵՍ ՆԱԽԱՀԱՇՎԻՆ ԿԻՑ ՆԵՐԿԱՅԱՑՎԱԾ ՏԵԽՆԻԿԱԿԱՆ ՑՈՒՑԱՆԻՇՆԵՐՈՒՄ:

«ԱՐԽԻՏԵԿՏ» ՍՊԸ ՓՈՐՁԱՔՆՆՈՒԹՅՈՒՆ «__» ______ 20 թ.

նախագծի անվանումը: ՀՀ ԱՐՄԱՎԻՐԻ ՄԱՐԶ ԱՐԱՔՍ ՀԱՄԱՅՆՔԻ ԽՈՐՈՆՔ ԳՅՈՒՂԻ ՄԱՆԿԱՊԱՐՏԵԶԻ ԲԱԿԻ ԲԱՐԵԿԱՐԳՄԱՆ ՆԱԽԱԳԻԾ					օբյեկտի հասցեն: ԱՐՄԱՎԻՐԻ ՄԱՐԶ, ԱՐԱՔՍ ՀԱՄԱՅՆՔ, ԽՈՐՈՆՔ ԳՅՈՒՂ, Մ. ԽՈՐԵՆԱՑՈՒ ՓՈՂՈՑ 2	
ՍՊԸ ՏՆՕՐԵՆ	Ա. ՀԱՅՐԱՊԵՏՅԱՆ			ԱՐՏ ՆԱԽԱԳԻԾ ՍՊԸ	օբյեկտի անվանումը: ՄԱՆԿԱՊԱՐՏԵԶ	մաս ՃՇ
ԳԼԽ. ՃԱՐՏԱՐԱՊԵՏ	Ն. ՔԵՓԻՐՅԱՆ					թերթեր / թերթ ՃՇ-16
ՃԱՐՏԱՐԱԳԵՏ	Դ. ԲԱՂԴԱՍԱՅԱՆ				թերթի անվանումը: ԾԱՎԱԼՆԵՐ	
				ԼԻՑԵՆԶԻԱ 001130		

ԱՇԽԱՏԱՆՔՆԵՐԻ ԿԱԶՄԱԿԵՐՊՄԱՆ

ԲԱՑԱՏՐԱԳԻՐ

Շին. մոնտաժային աշխատանքների իրականացման տեխնոլոգիական հերթականությունը կազմված են 2 մասից՝ նախապատրաստական և հիմնական, Մինչև շինարարության հիմնական մասին անցնելը անհրաժեշտ է իրականացնել հետևյալ նախապատրաստական աշխատանքները.

. Ընդունել շինարարական տարածքը

. կատարել օբյեկտի և ինժեներական կոմունիկացիաների համապատասխան նշահարումներ

. իրականացնել ինժ. կոմունիկացիաների ժամանակավոր գծերի պատրաստման աշխատանքներ

. իրականացնել ցանկապատ, որը կարգելի կողմնակի անձանց մուտքը շին հրապարակ

. տեղադրել զգուշացման նշաններ, լուսարձակներ և այլն

Շինարարության հիմնական մասը ներառում են նախագծով տրված բոլոր շինմոնտաժային և վերանորոգման աշխատանքները իրենց համապատասխան ծավալներով

4. ՄԵՔԵՆԱՆԵՐԻ ԵՎ ՄԵԽԱՆԻԶՄՆԵՐԻ ՊԱՀԱՆՋԱՐԿԻ ՀԻՄՆԱՎՈՐՈՒՄ

ԱՆՎԱՆՈՒՄԸ	ՄԱԿՆԻՇԸ	ՔԱՆԱԿԸ	ԾԱՆՈԹՈՒԹՅՈՒՆ
Բարձող մեքենա	VOLVO L350F	1	բարձելու աշխատանքներ
Բեռնատարներ		2	շինանյութի և շին.աղբի տեղափոխում

Այլուսակում բերված մեքենաները կարող են փոխարինվել համապատասխան տեխնիկական տվյալներ ունեցող այլ մեքենաներով

Բետոնի խտացումը իրականացնել խորքային վիբրատորներով ИВ-90

Բետոնի ջրումը իրականացնել բետոնի ամրացումից / 2-12 ժամ բետոնացումից հետո/ մինչև բետոնի նախագծային ամրության 75 % ձեռք բերելը: Խոնավ պայմաններում նոր բետոնացված կոնստրուկցիաները անհրաժեշտ է պահել 14-28 օր:

3. ՇԻՆ. ՄՈՆՏԱԺԱՅԻՆ ԱՇԽԱՏԱՆՔՆԵՐԻ ԻՐԱԿԱՆԱՑՄԱՆ ԿԱՐԳԸ

Շին. մոնտաժային աշխատանքները անհրաժեշտ է իրականացնել սույն նախագծին, ՀՀ -ում գործող շինարարական նորմերին համապատասխան

ԱՐԳԵԼՎՈՒՄ Է սկսել որևէ շինարարական պրոցես առանց նախորդ շին. պրոցեսի ընդունման համապատասխան ծածկված ակտի կազմանը ու հաստատմանը :

ՇԻՆԱՐԱՐՈՒԹՅԱՆ ՕՐԱՑՈՒՑԱՅԻՆ ԳՐԱՖԻԿ

	ԱՇԽԱՏԱՆՔԻ ԱՆՎԱՆՈՒՄԸ	ԱՆՀՐԱԺԵՇՏ ԱՇԽԱՏՈՂՆԵՐԻ ՔԱՆԱԿԸ	ԱՇԽԱՏԱՆՔԱՅԻՆ ՇԱԲԱԹՆԵՐ														
			1	2	3	4	5	6	7	8	9	10	11	12	13	14	15
1	ՇԻՆԱՐԱՐԱԿԱՆ ԱՇԽԱՏԱՆՔՆԵՐԻ ՆԱԽԱՊԱՏՐԱՍՏՈՒՄ	4															
2	ՀԵՆԱՊԱՏԻ ՊԱՏՐԱՍՏՈՒՄ	3															
3	ՆԶՐԱՔԱՐԵՐԻ ՏԵՂԱԴՐՈՒՄ	6															
4	ՑԱՆԿԱՊԱՏԻ ԿԱՌՈՒՑՈՒՄ	3															
5	ՍԱԼԱՀԱՏԱԿՆԵՐԻ ՊԱՏՐԱՍՏՈՒՄ	4															
6	ՏԱՂԱՎԱՐՆԵՐԻ ՊԱՏՐԱՍՏՈՒՄ ԵՎ ՏԵՂԱԴՐՈՒՄ	5															
7	ԳԵՏՆԱԽԱՐՍԽԱՅԻՆ ՄԱՍԻ ԵՐԵՍԱՊԱՏՈՒՄ	3															
8	ՈՌՈԳՈՒՄ	4															
9	ԿԱՆԱՉԱՊԱՏՈՒՄ	3															
10	ՇԻՆ. ԱՂԲԻ ՀԱՎԱՔՈՒՄ ԵՎ ՏԵՂԱՓՈԽՈՒՄ	6															
11	ԱՆՀՐԱԺԵՇՏ ՓԱՍՏԱԹՂԹԵՐԻ ՁԵՎԱԿԵՐՊՈՒՄ, ՇԱՀԱԳՈՐԾՄԱՆ ՀԱՆՁՆՈՒՄ																

ԱՇԽԱՏԱՆՔԱՅԻՆ ՌԵՍՈՒՐՍՆԵՐ

ԱՇԽՂԵԿ՝ ԻՆԺԵՆԵՐ-ՇԻՆԱՐԱՐ, ԻՆԺԵՆԵՐ ՀԻԴՐՈՏԵԽՆԻԿ՝ / ԱՌՆՎԱԶՆ 3 ՏԱՐՎԱ ՄԱՍՆԱԳԻՏԱԿԱՆ ԱՇԽԱՏԱՆՔԱՅԻՆ ՓՈՐՁՈՎ/

ՊԱՀԱՆՋՎՈՂ ԼԻՑԵՆԶԻԱՆԵՐ

1. ԲՆԱԿԵԼԻ , ՀԱՍԱՐԱԿԱԿԱՆ, ԱՐՏԱԴՐԱԿԱՆ ՇԻՆԱՐԱՐՈՒԹՅՈՒՆ
2. ՀԻԴՐՈՏԵԽՆԻԿԱԿԱՆ

ՇԻՆԱՐԱՐԱԿԱՆ ՆՅՈՒԹԵՐԻՆ ԵՎ ԿՈՆՍՏՐՈՒԿՑԻԱՆԵՐԻՆ ՆԵՐԿԱՅԱՑՎՈՂ ՊԱՀԱՆՋՆԵՐ

Իրականացվող աշխատանքներում օգտագործվող շինարարական կոնստրուկցիաները և նյութերը պետք է ունենան առնվազն 10 տարվա երաշխիքային ժամկետ:Կապալառուն պետք է ներկայացնի շինհրապարակ բերվող բոլոր նյութերի սերտիֆիկատները

«ԱՐԽԻՏԵԿՏ» ՍՊԸ ՓՈՐՁԱՔՆՆՈՒԹՅՈՒՆ
« » 20 թ.

նախագծի անվանումը ՀՀ ԱՐՄԱՎԻՐԻ ՄԱՐԶ ԱՐԱՔՍ ՀԱՄԱՅՆՔԻ ԽՈՐՈՆՔ ԳՅՈՒՂԻ ՄԱՆԿԱՊԱՐՏԵԶԻ ԲԱԿԻ ԲԱՐԵԿԱՐԳՄԱՆ ՆԱԽԱԳԻԾ			օբյեկտի հասցեն ԱՐՄԱՎԻՐԻ ՄԱՐԶ, ԱՐԱՔՍ ՀԱՄԱՅՆՔ, ԽՈՐՈՆՔ ԳՅՈՒՂ Մ. ԽՈՐԵՆԱՑՈՒ ՓՈՂՈՑ 2	
ՍՊԸ ՏՆՕՐԵՆ	Ա. ՀԱՅՐԱՊԵՏՅԱՆ	ԱՐՏ ՆԱԽԱԳԻԾ ՍՊԸ	օբյեկտի անվանումը ՄԱՆԿԱՊԱՐՏԵԶ	մաս ՃԾ
ԳԼԽ. ՃԱՐՏԱՐԱՊԵՏ	Ն. ՔԵՓԻԹՅԱՆ			
ԳԼԽ. ՃԱՐՏԱՐԱԳԵՏ			թերթի անվանումը ԱՇԽԱՏԱՆՔՆԵՐԻ ԿԱԶՄԱԿԵՐՊՈՒՄ	թերթեր
ՃԱՐՏԱՐԱԳԵՏ	Դ. ԲԱԴԱԼՅԱՆ	ԼԻՑԵՆԶԻԱ 001130		թերթ Ճ2-17

ՀԻՄՆԱԿԱՆ ԱՇԽԱՏԱՆՔՆԵՐԻ ԿԱՏԱՐՄԱՆ ՁԵՎԵՐԸ

Շինարարական աշխատանքներն իրականացնելու համար նախատեսվում են հետևյալ միջոցառումները ՝

1.Հողային աշխատանքներ

Շինության հիմնատակ են ծառայում 2-րդ կարգի կավավազային լցանյութով ճալաքարակոպճային բնահողերը :

Շինարարական հրապարակում հողային աշխատանքների հիմնական տարրը կառույցի տակ փոսորակի մշակումն է :

Մեր տարբերակում նպատակահարմար է հողային կառույցի շինարարության ժամանակ բնահողի մշակումն իրականացնել հետևյալ եղանակներով՝ մեքենայական և հիմնականում ձեռքով :

2.Շինարարական աշխատանքներ կատարելիս պետք է շատ հետևողական և ուշադիր լինել կից գործող ինժեներական կոմունիկացիոն գծերը և հաղորդակցուղիները չվնասելու , իսկ երբ վնասվում են , պետք է անմիջապես դադարացնել աշխատանքները , համապատասխան կազմակերպությունների կողմից վերականգնել վնասվածը , փործարկել , կազմել հանձման և ընդունման ակտ համապատասխան կազմակերպության ներկայացուցիչների , պատվիրատուի և շինարարության աշխատանքների անվտանգությունն ապահովող , պատասխանատու անձանց միջև, որից հետո ստանալ թույլտվություն աշխատանքները շարունակելու համար :

Բոլոր արտաքին ցանցերի աշխատանքները կատարելիս մինչև հողի հետլիցքը համապատասխան մարմինների ներկայությունը պարտադիր է :

Կազմվում է համապատասխան ակտ՝ աշխատանքի որակի և ապահով շահագործման վերաբերյալ :

5.Դարպասի մոտ նախատեսված է մեքենաների անիվները լվանալու տարածք :

պատրաստվում է կաղապարամած և կատարվում է հիմնաին աշխատանքներ :

Հիմնային աշխատանքները կատարվում են ձեռքով :

□ □ ԳՏԱԳՈՐԾՎՈՂ ՀԻՄՆԱԿԱՆ ՇԻՆԱՐԱՐԱԿԱՆ ՆՅՈՒԹԵՐԸ

-սորուն՝ ավազ, խիճ, կոպիճ, բնահող

-փոշենման՝ ցեմենտ

-խմորանման՝ բետոնախառնուրդ, շաղախ

-հեղուկ՝ բենզին, կերոսին, քսուկային նյութեր

-հատավոր՝ բետոնե եզրաքարեր, սալիկներ, նստարաններ, աղբամաններ

, կաղապարներ /փայտ, նրբատախտակ, մետաղ/

-փաթթոցային՝ մեկուսացման աշխատանքներ համար փաթթոցային նյութեր , ծալքաթիթեղ

ՏԵՂԵԿԱՏՎԱԿԱՆ ՑՈՒՑԱՆԱԿ ՇԻՆԱՐԱՐՈՒԹՅԱՆ ՎԵՐԱԲԵՐՅԱԼ

-Կառուցապատման օբյեկտի էսքիզային պատկեր

-Ճարտարապետահատակագծային առաջադրանքի տրամադրման համարը և ամսաթիվը

-Համաձայնեցված ճարտարապետաշինարարական նախագծի համարը և ամսաթիվը

-Շինարարության թույլտվության համարը և ամսաթիվը

-Շինարարական աշխատանքների սկիզբը և ավարտը / ամիս և ամսաթիվ/

-Կառուցապատման օբյեկտի մակերեսը , հարկայնությունը և նպատակային նշանակությունը

-Կառուցապատողի /կամ պատվիրատուի /տվյալները

-Կառուցապատման օբյեկտի նախագծի հեղինակի տվյալները

-Կառուցապատման օբյեկտի շինարարական աշխատանքներ իրականացնող կազմակերպության տվյալները

-Կառուցապատման օբյեկտի նկատմամբ տեխնիկական հսկողություն իրականացնող կազմակերպության տվյալները

ԾԱՆՈԹՈՒԹՅՈՒՆ

1. 1.Ժամանակավոր հոսանքի մալուխներն իրականացնել ժամանակավոր ցանկապատի վրայով:

2. Շինարարական հրապարակը զոտևորող ժամանակավոր մետաղական փահանակային պատնեշին արտաքին կողմից՝ տեսանելի վայրում փակցվում է տեղեկատվական պաստառ,ցուցանակ /ըստ Երևանի ավագանու 2012թ.հ405-Ն որոշման:

3. Փոշու մակարդակի նվազեցման նպատակով իրականացնել շինհրապարակի ամբողջ ծավալով սահմանազատում մանրաթելային պաշտպանիչ ցանցով :

ՇԿՆ-ի մշակման համար օգտագործվել են հետևյալ նորմատիվային փաստաթղթերը .

-ՀՀՇՆ I-3.01.01-2008 » Շինարարական արտադրության կազմակերպման աշխատանքների կատարում «,

-СНиП 1.04.03-85 և СНиП 1.04.03-85* »Շինարարության տևողության և նախակատարման նորմեր , շենքերի և կառույցների շինարարություն «,

- ՀՀՇՆ 13-02-2022 »Անվտանգության տեխնիկա շինարարությունում «,

-ՀՀ Քաղաքացիական օրենսգիրք:

ՓՈՐՁԱՔՆՆՈՒԹՅՈՒՆ «___» ___ 20 թ.

նախագծի անվանումը ՀՀ ԱՐՄԱՎԻՐԻ ՄԱՐԶ ԱՐԱՔՍ ՀԱՄԱՅՆՔԻ ԽՈՐՈՆՔ ԳՅՈՒՂԻ ՄԱՆԿԱՊԱՐՏԵԶԻ ԲԱԿԻ ԲԱՐԵԿԱՐԳՄԱՆ ՆԱԽԱԳԻԾ				օբյեկտի հասցեն ԱՐՄԱՎԻՐԻ ՄԱՐԶ, ԱՐԱՔՍ ՀԱՄԱՅՆՔ, ԽՈՐՈՆՔ ԳՅՈՒՂ Մ. ԽՈՐԵՆԱՑՈՒ ՓՈՂՈՑ 2	
ՍՊԸ ՏՆՕՐԵՆ	Ա. ՀԱՅՐԱՊԵՏՅԱՆ		ԱՐՏ ՆԱԽԱԳԻԾ ՍՊԸ 001130	օբյեկտի անվանումը ՄԱՆԿԱՊԱՐՏԵԶ	մաս ՃՇ
ԳԼԽ. ՃԱՐՏԱՐԱՊԵՏ	Ն. ՔԵՓԻԹՅԱՆ				
ԳԼԽ. ՃԱՐՏԱՐԱԳԵՏ				թերթի անվանումը ԱՇԽԱՏԱՆՔՆԵՐԻ ԿԱԶՄԱԿԵՐՊՈՒՄ	թերթեր / թերթ ՃՇ-18
ՃԱՐՏԱՐԱԳԵՏ	Դ. ԲԱԴԱԼՅԱՆ				